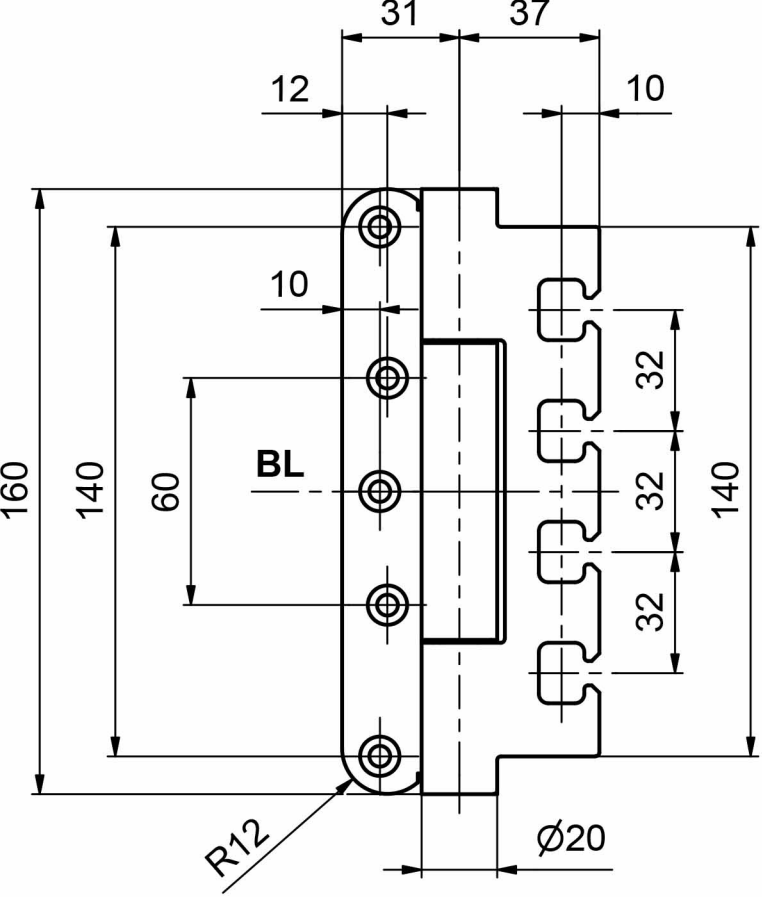
31
37
12
10
10
160
140
60
BL
32
32
32
140
R12
Ø20

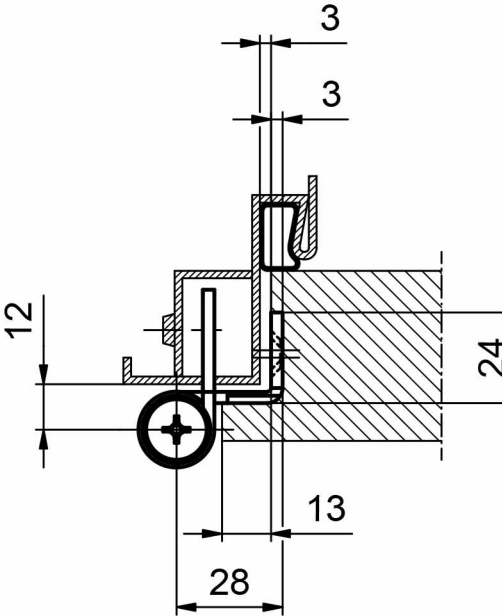
3
3
12
24
13
28