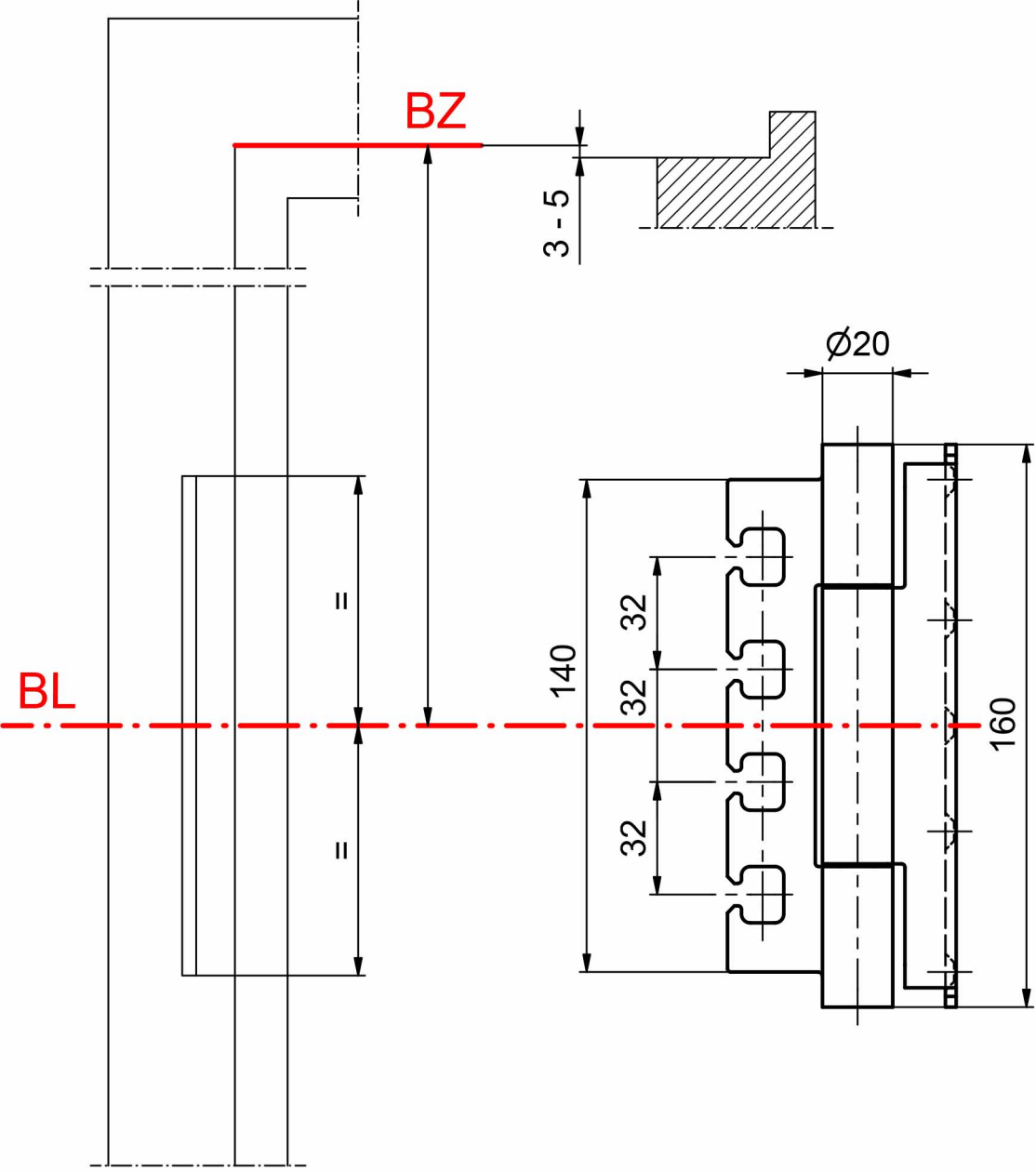
BZ
3 - 5
Ø20
=
=
BL
140
32
32
32
160

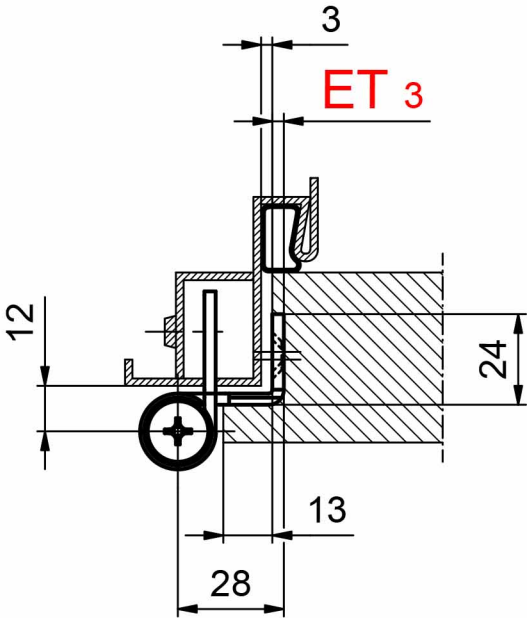
3
ET 3
12
24
13
28