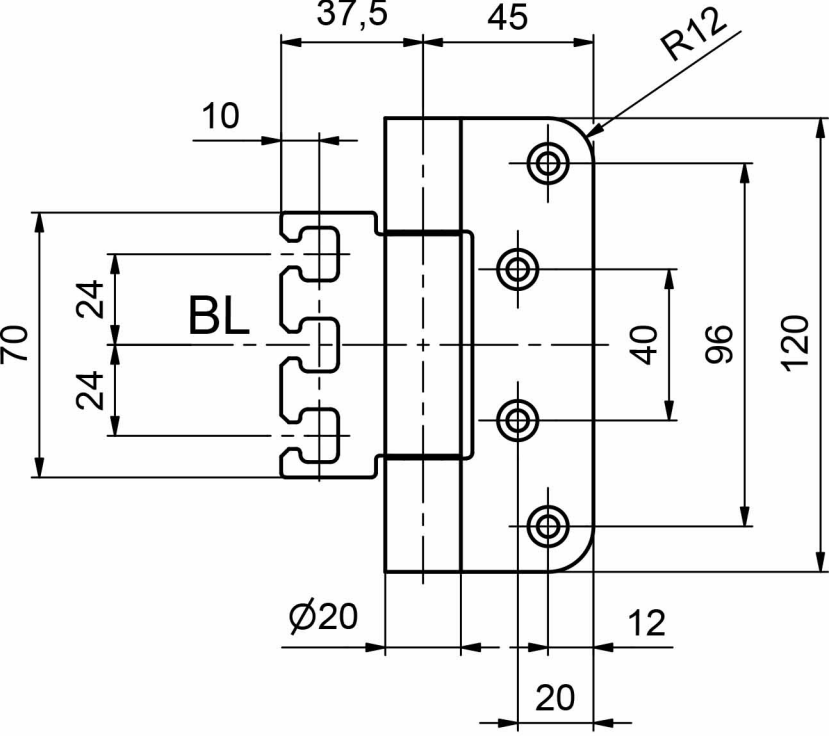
37,5
45
R12
10
70
24
BL
24
40
96
120
∅20
12
20

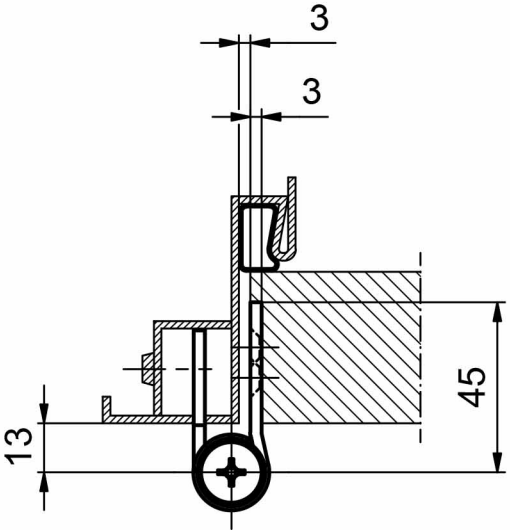
3
3
45
13