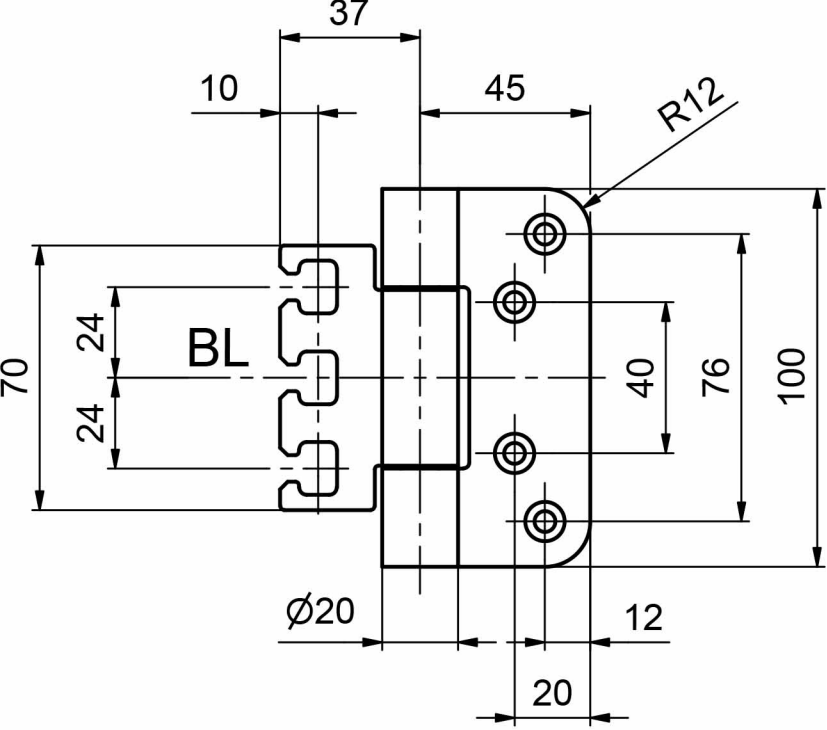
37
10
45
R12
70
24
24
BL
40
76
100
Ø20
12
20

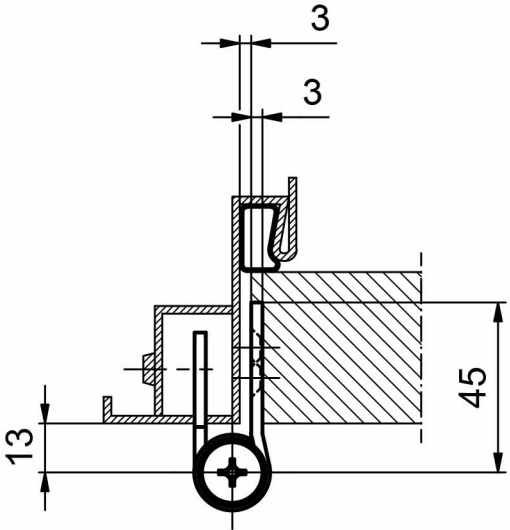
3
3
45
13