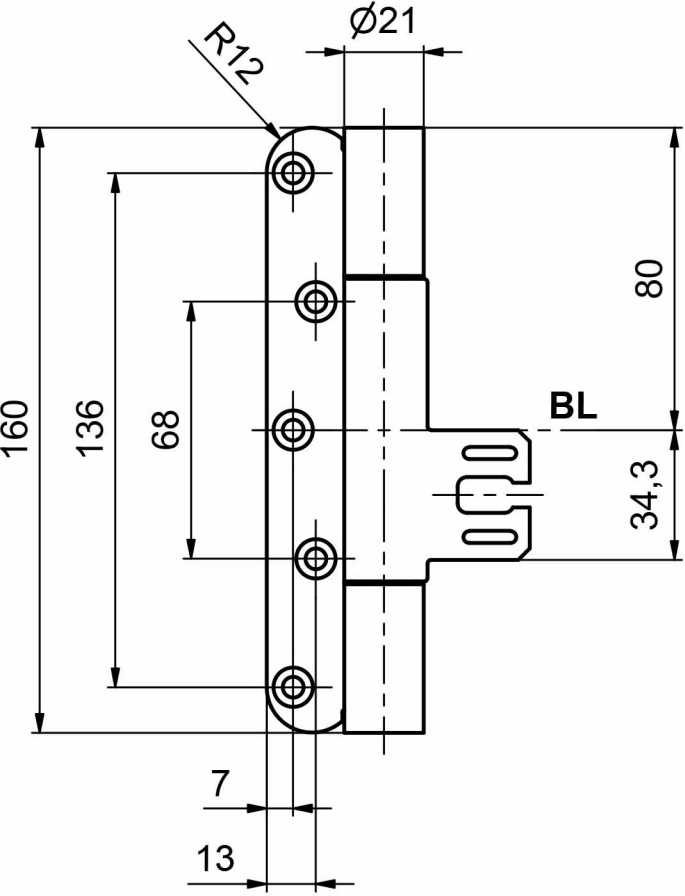
Ø21
R12
160
136
68
80
BL
34,3
7
13

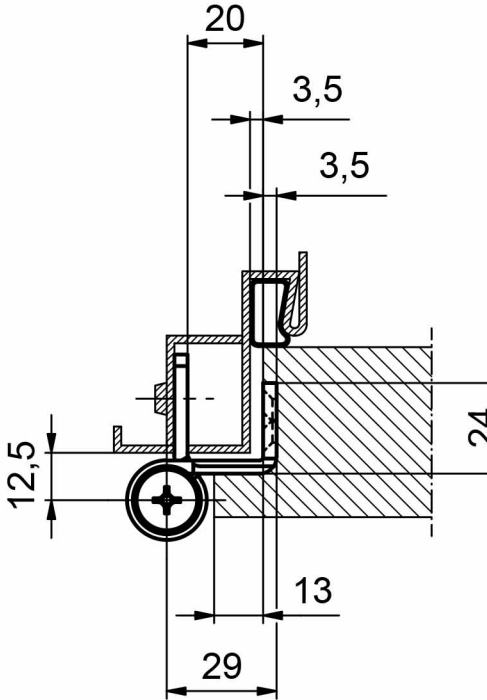
20
3,5
3,5
24
12,5
13
29