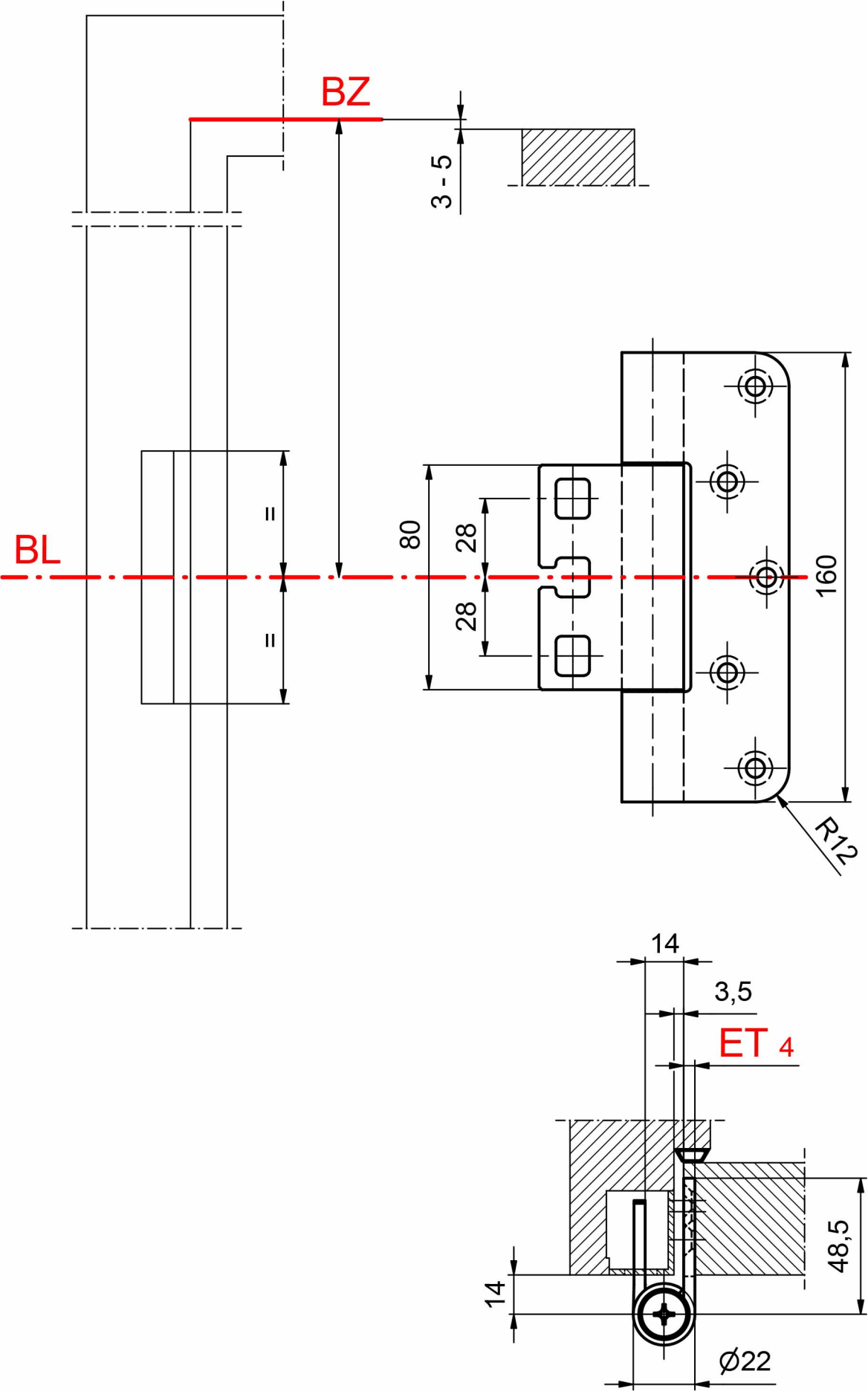
BZ
3 - 5
BL
=
=
80
28
28
160
R12
14
3,5
ET 4
48,5
14
Ø22