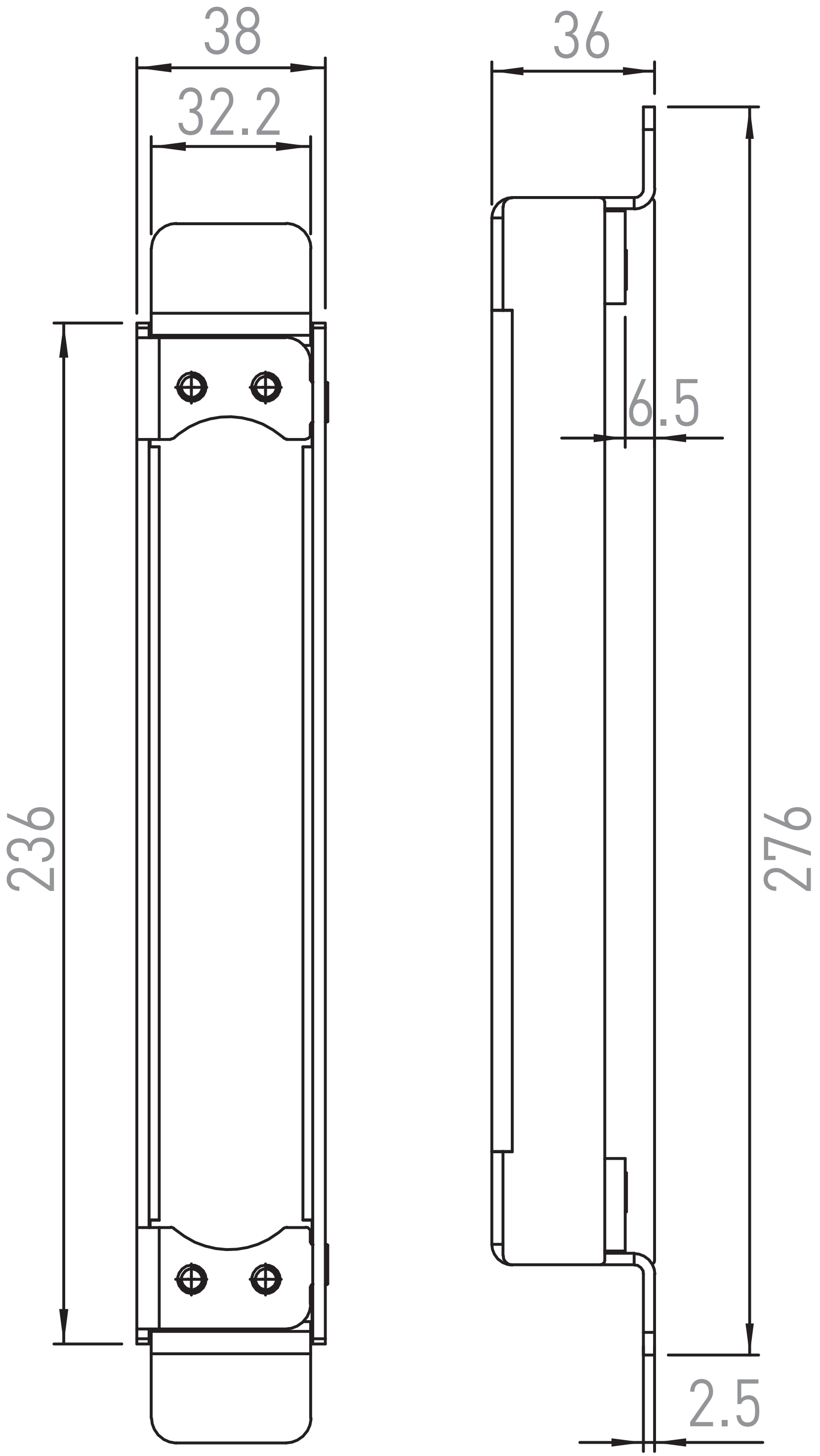
38
32.2
236
36
6.5
276
2.5