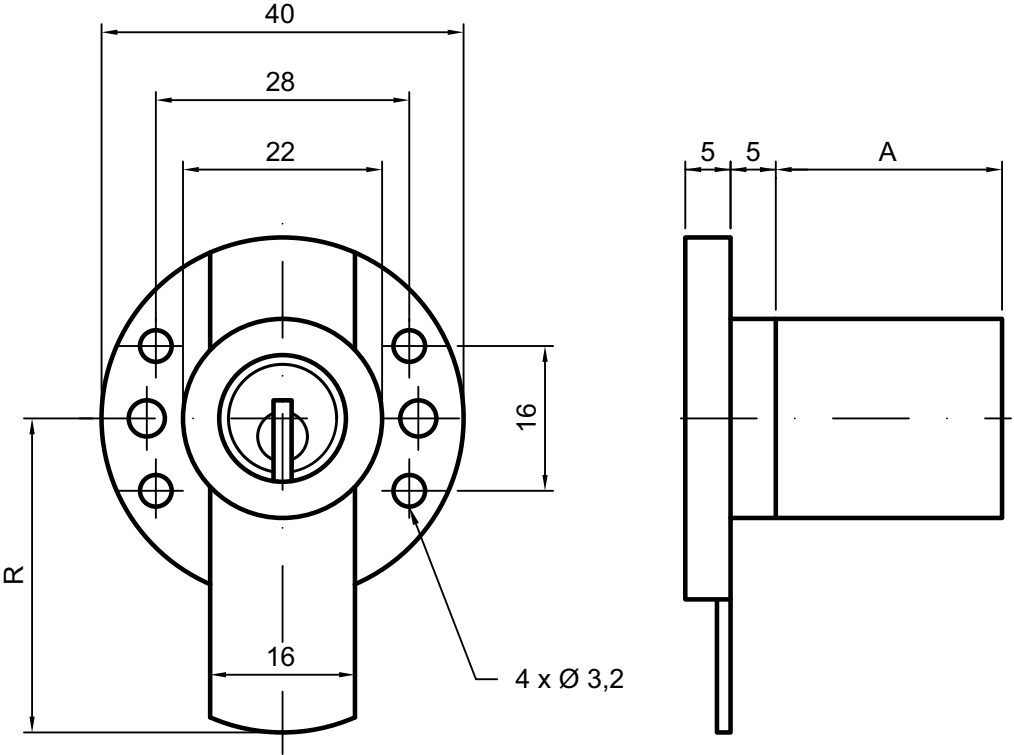
40
28
22
16
R
16
4 x Ø 3,2
5
5
A