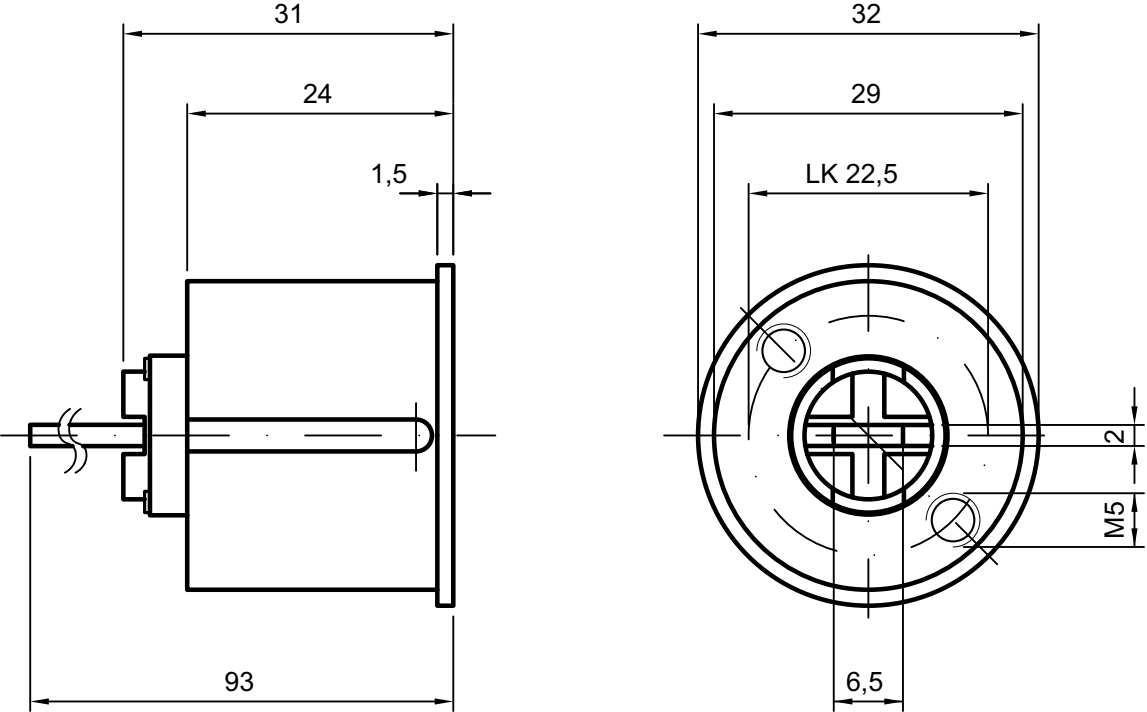
31
24
1,5
93
32
29
LK 22,5
2
M5
6,5