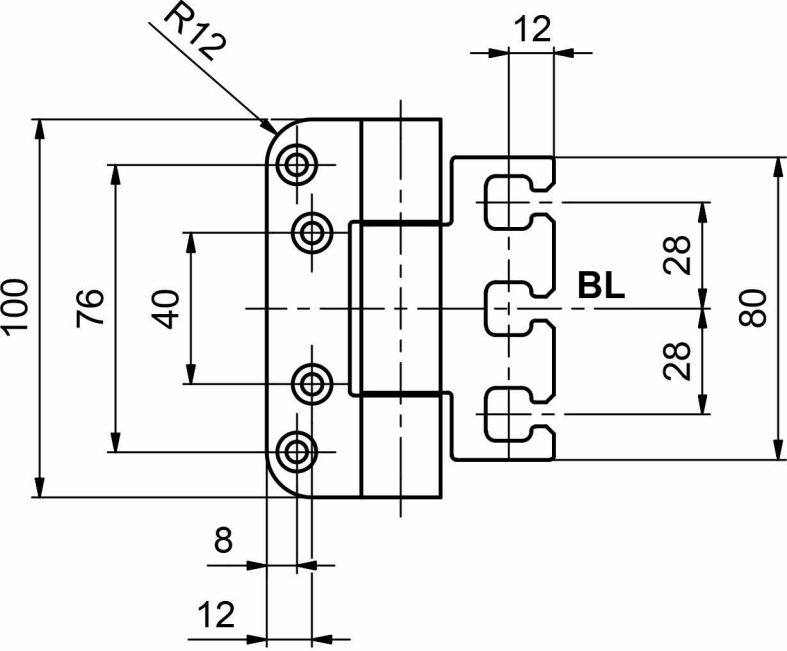
R12
12
100
76
40
28
BL
80
28
8
12

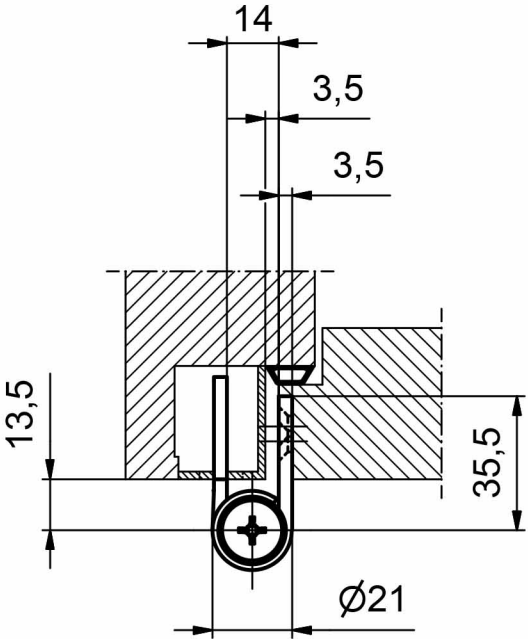
14
3,5
3,5
13,5
35,5
∅21