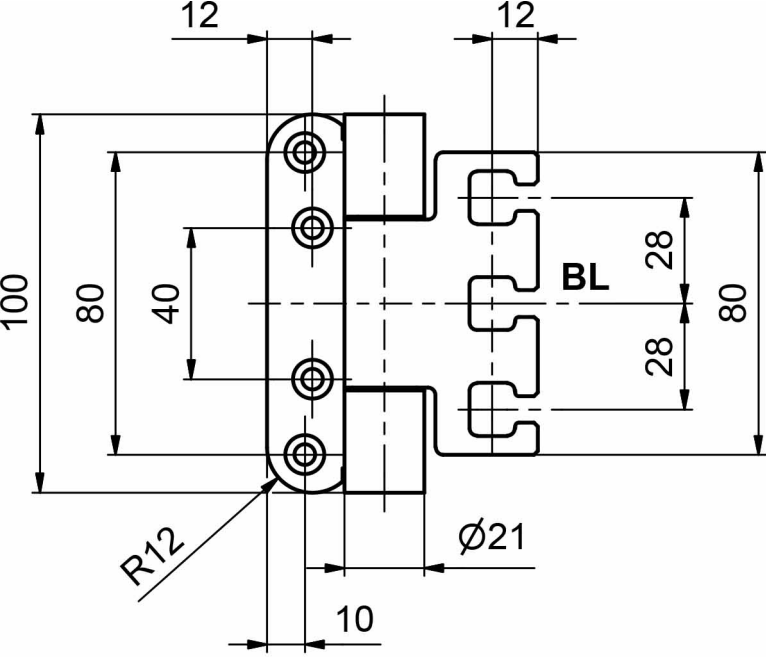
12
12
100
80
40
28
BL
80
28
R12
Ø21
10

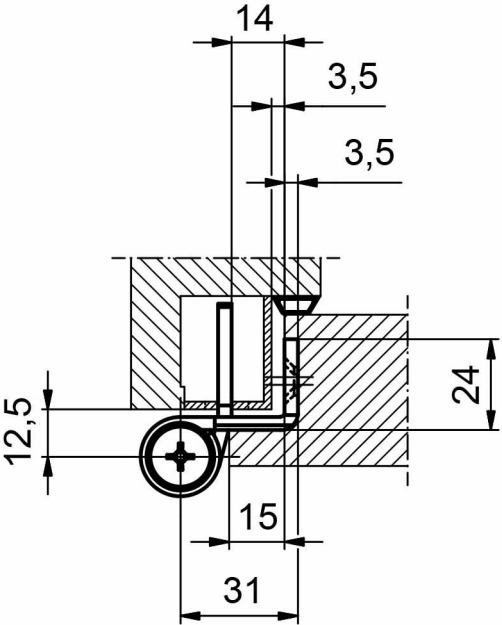
14
3,5
3,5
24
12,5
15
31