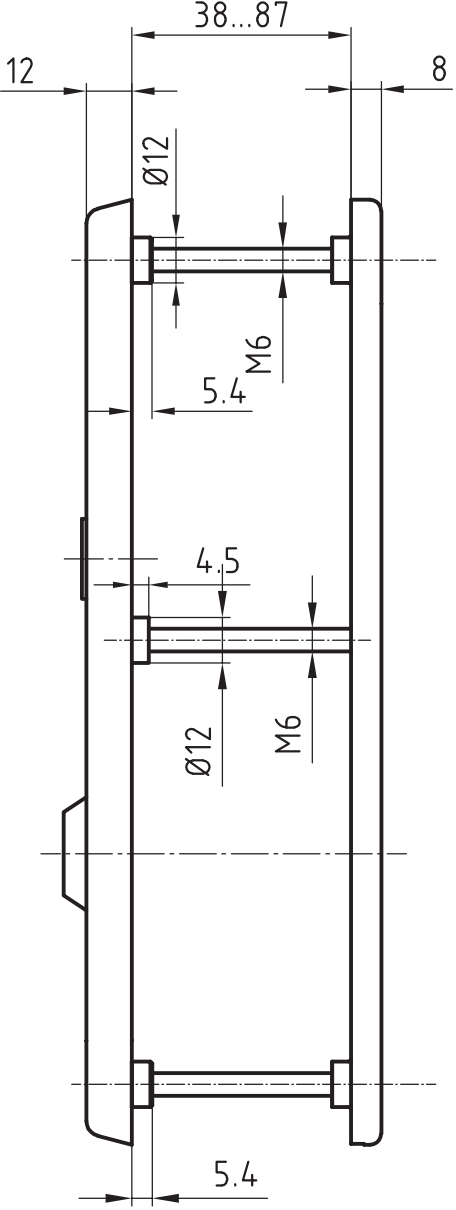
38...87
12
8
Ø12
M6
5.4
4.5
Ø12
M6
5.4

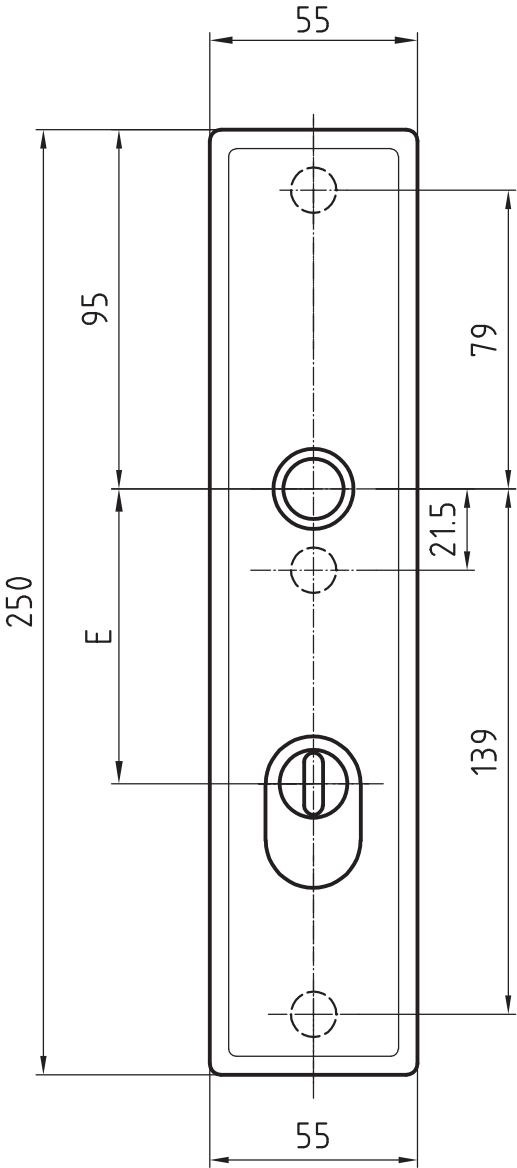
55
95
79
21.5
250
E
139
55