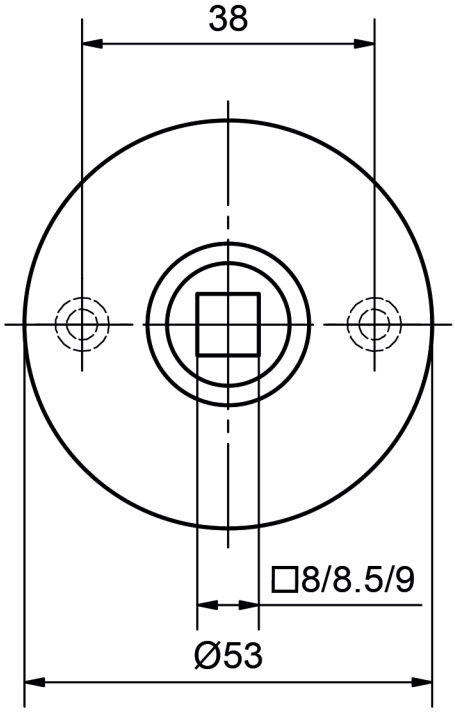

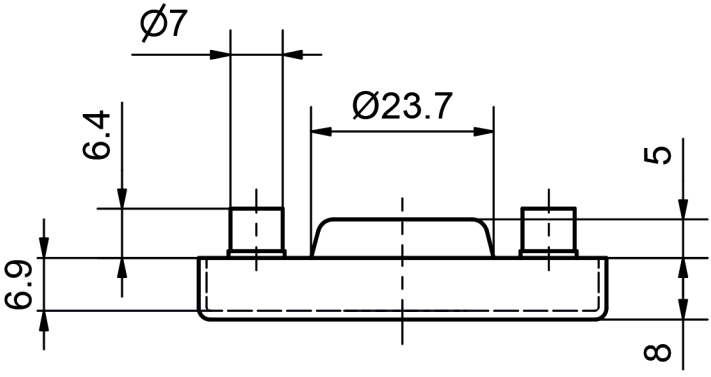

5620C glide easyfix FEHO