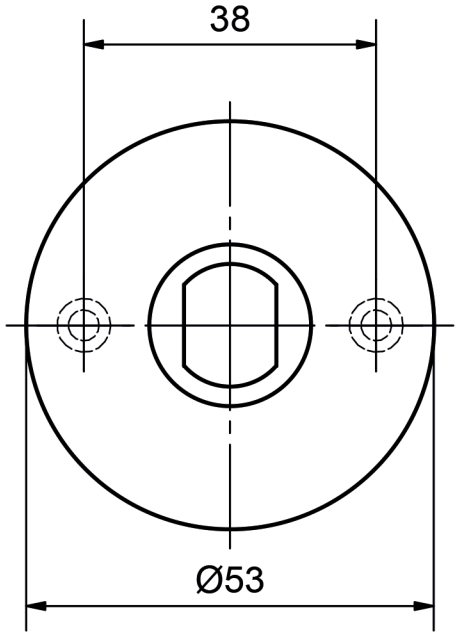

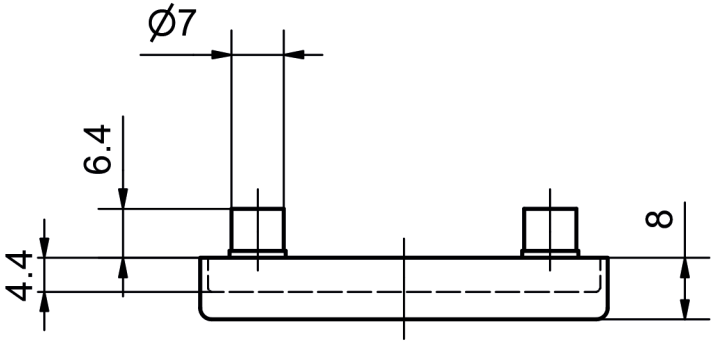

5620C Knopfloch