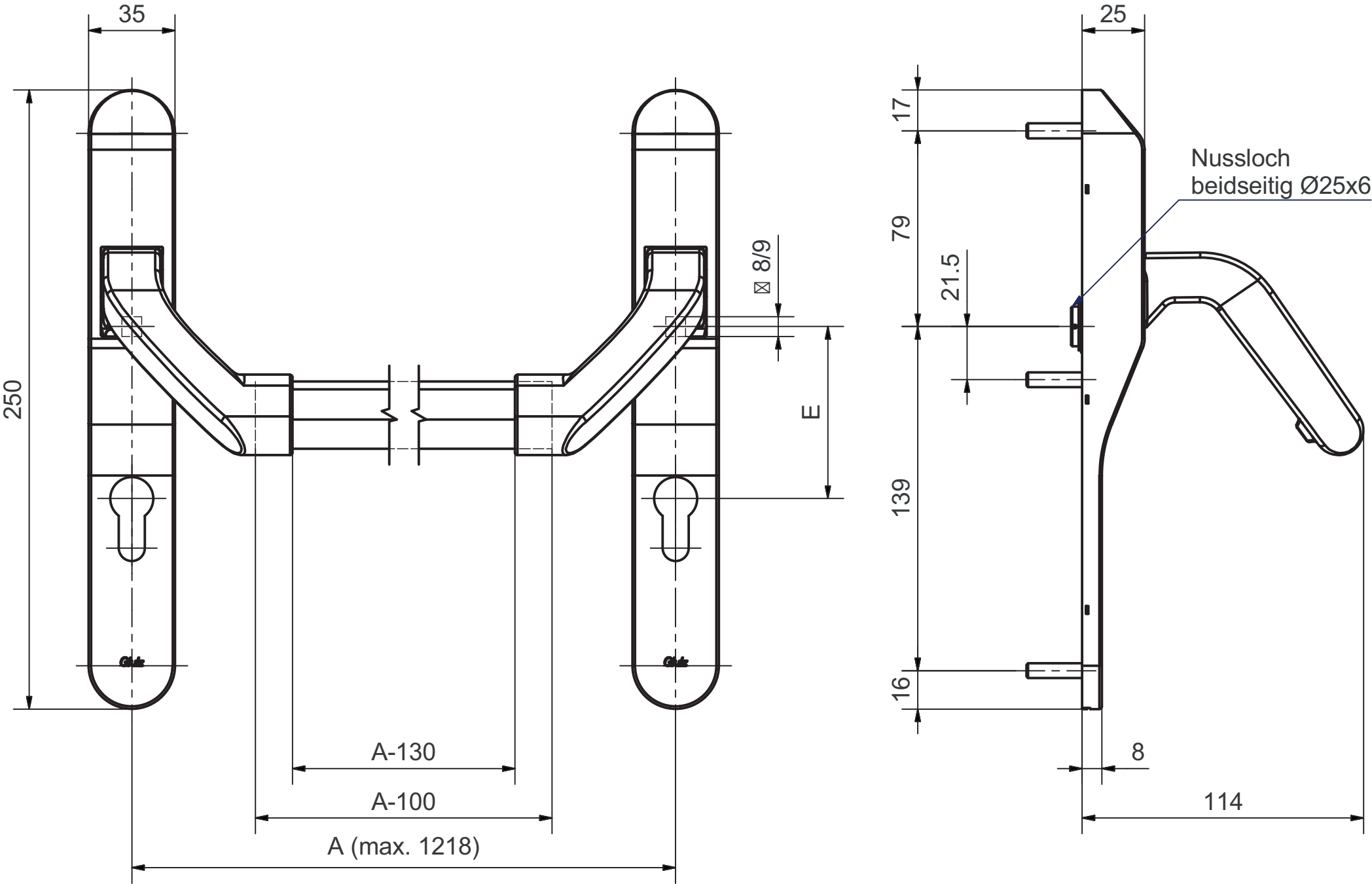
35
250
⊠ 8/9
E
A-130
A-100
A (max. 1218)
25
17
79
21.5
139
16
8
114
Nussloch
beidseitig Ø25x6