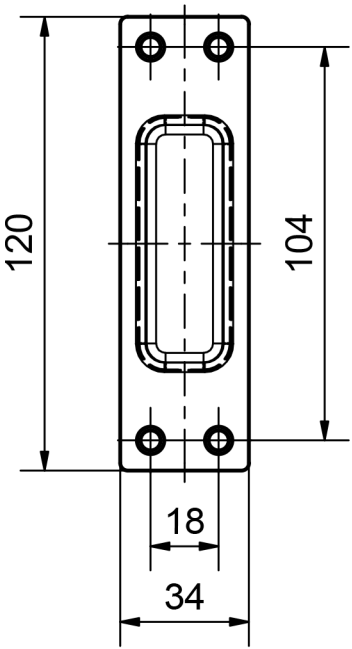
120
104
18
34

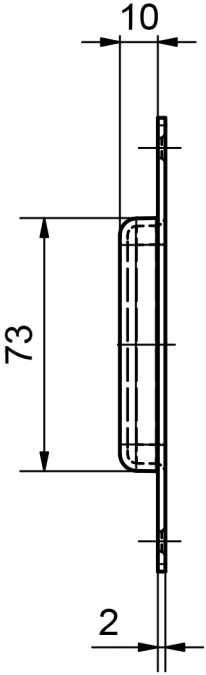
10
73
2

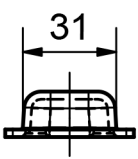
31