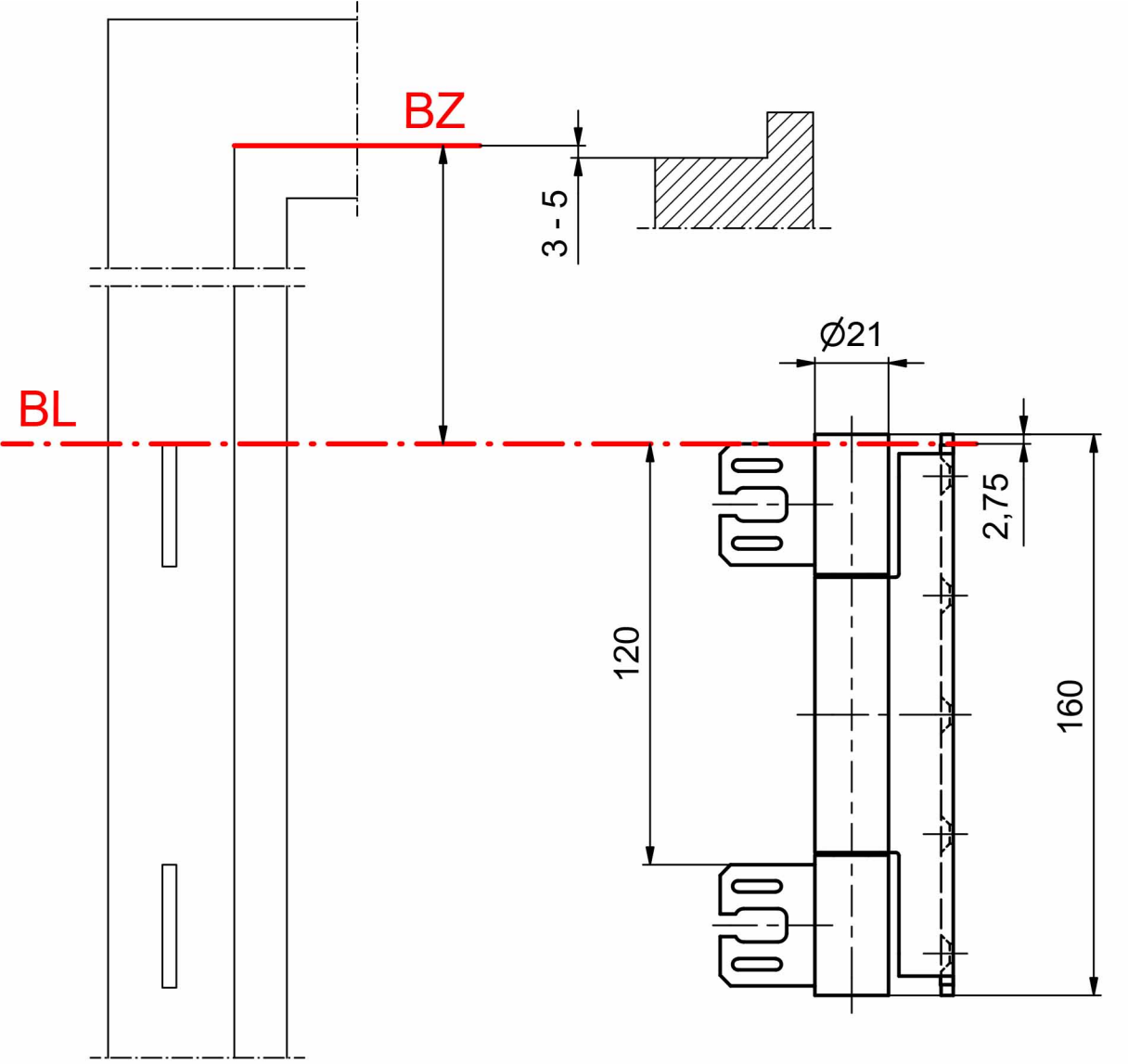
BZ
3 - 5
BL
Ø21
2,75
120
160

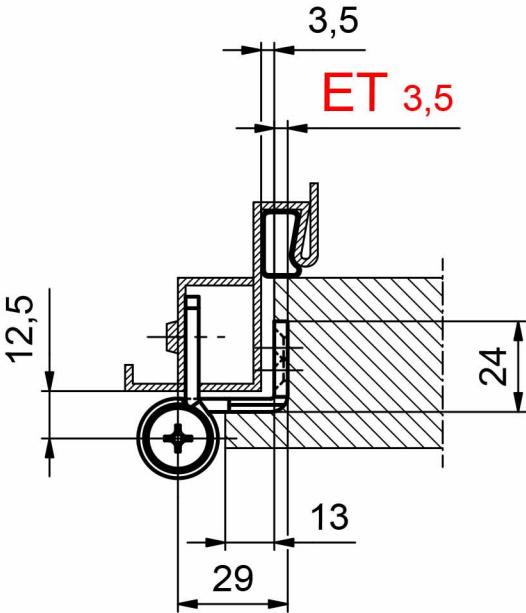
3,5
ET 3,5
12,5
24
13
29