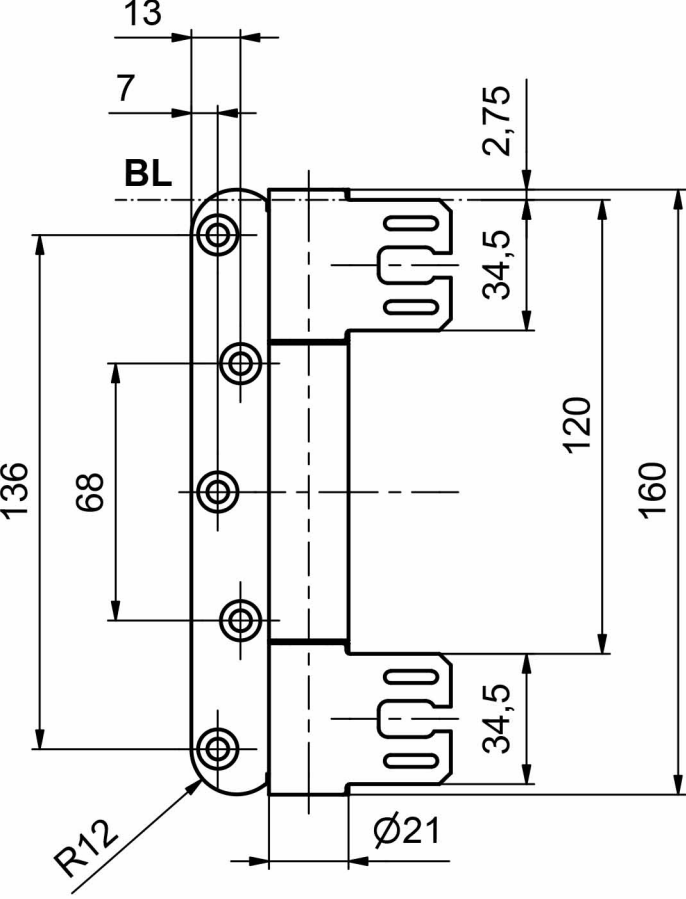
13
7
BL
2,75
34,5
120
160
136
68
34,5
R12
Ø21

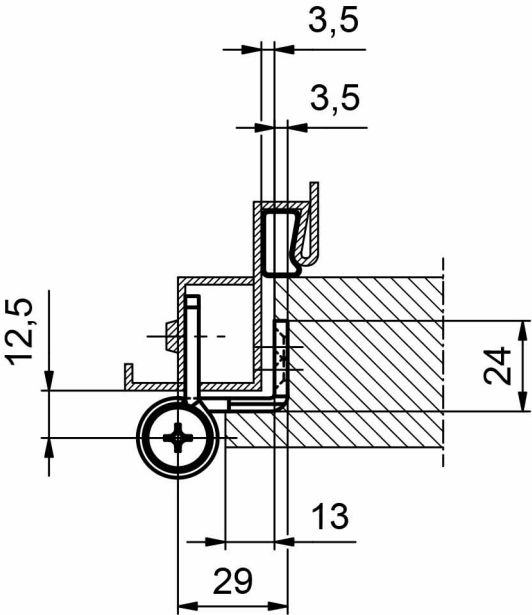
3,5
3,5
12,5
24
13
29