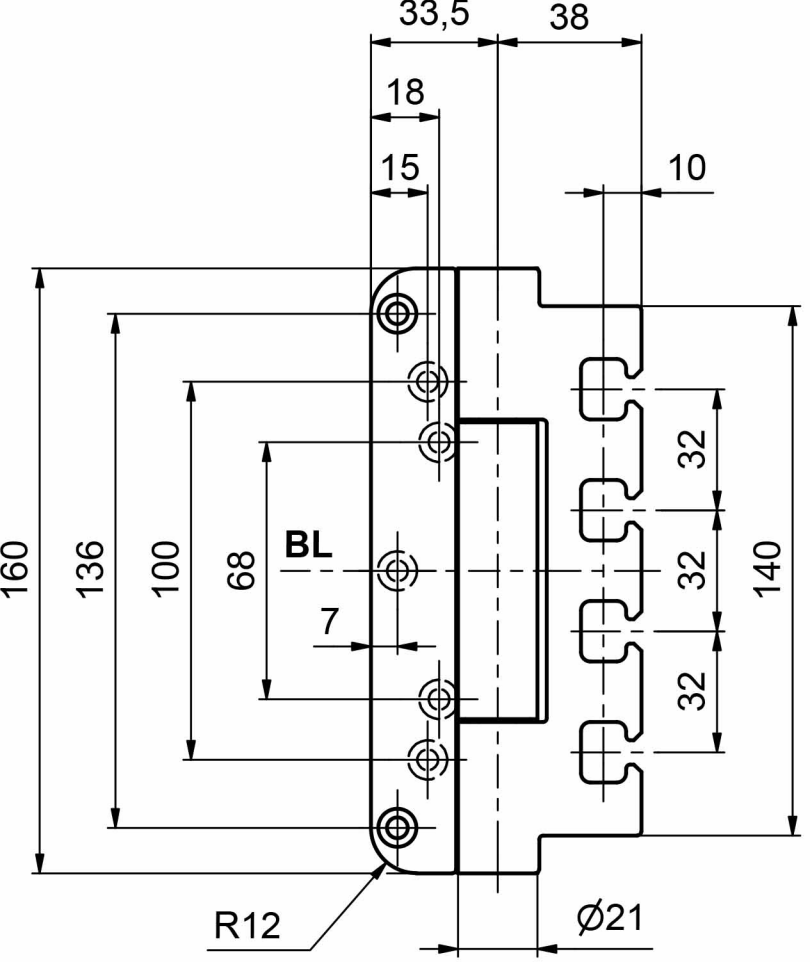
33,5
38
18
15
10
160
136
100
68
BL
7
32
32
32
140
R12
Ø21

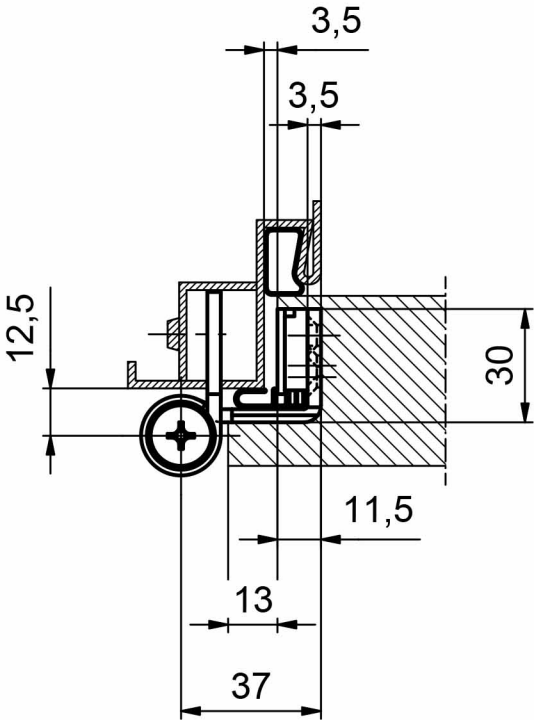
3,5
3,5
12,5
30
11,5
13
37