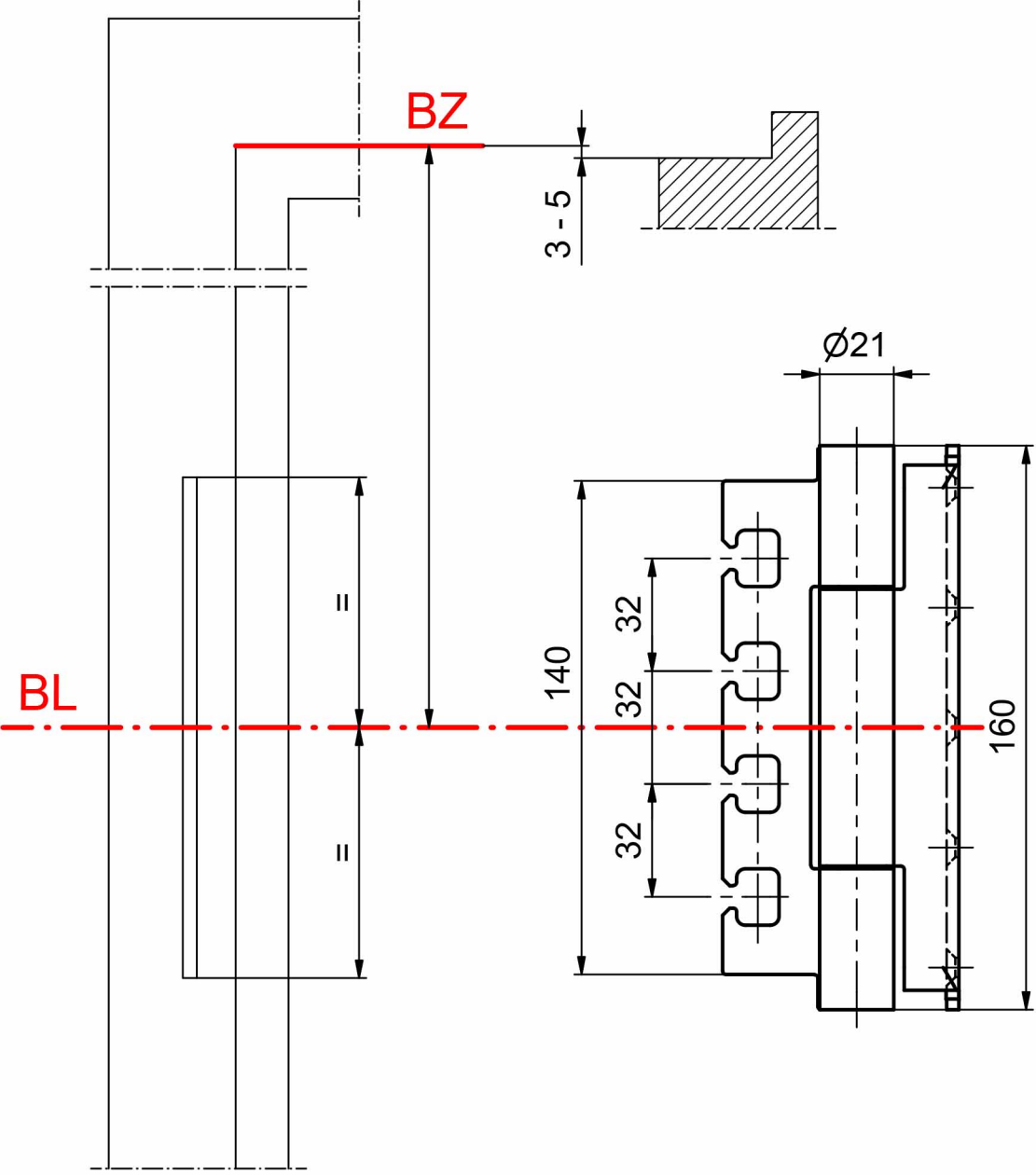
BZ
3 - 5
Ø21
=
=
BL
140
32
32
32
160

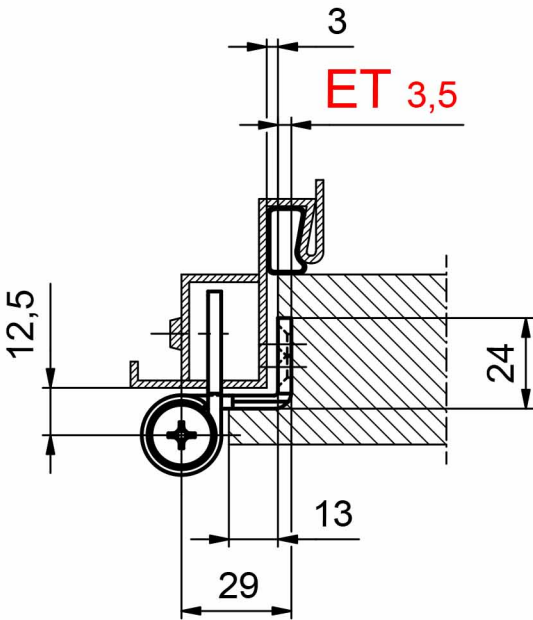
3
ET 3,5
12,5
24
13
29