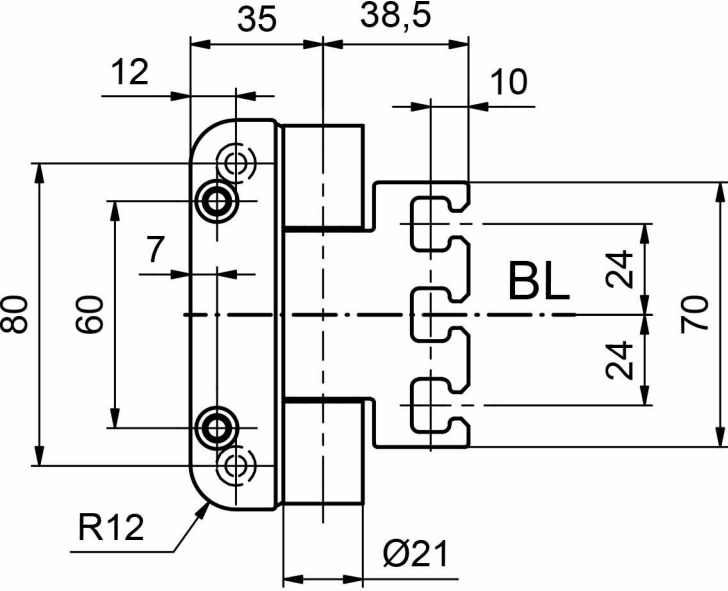
35
38,5
12
10
7
80
60
BL
24
24
70
R12
Ø21

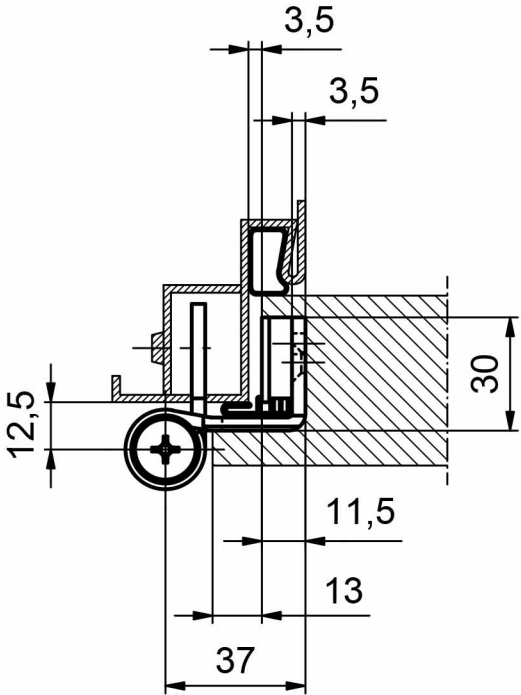
3,5
3,5
30
12,5
11,5
13
37