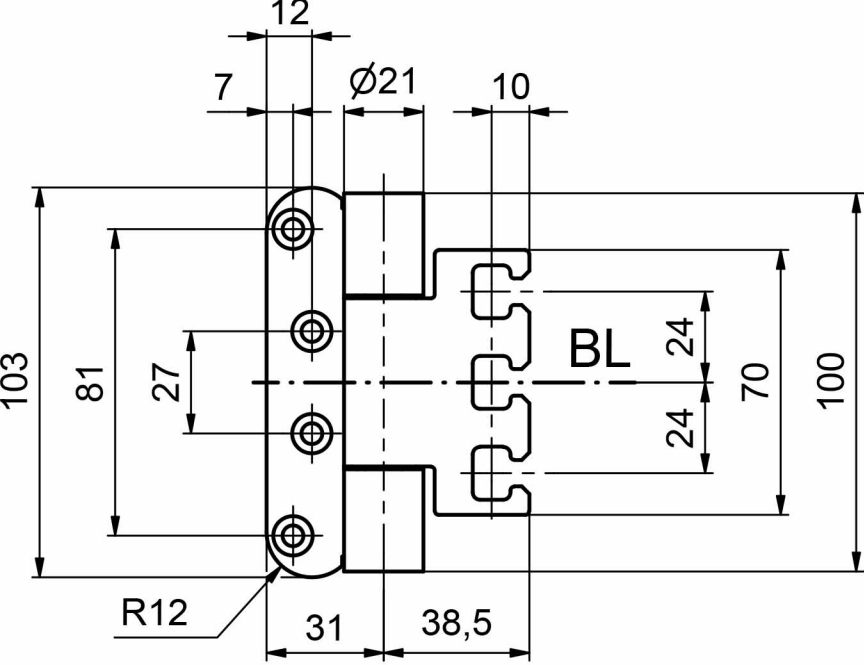
12
7
Ø21
10
103
81
27
BL
24
24
70
100
R12
31
38,5

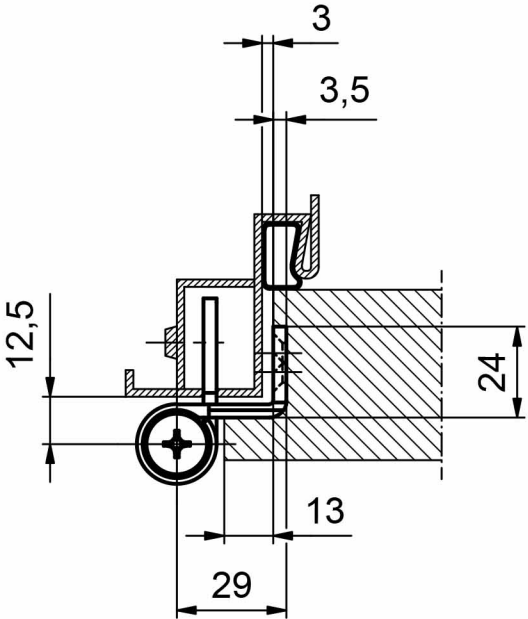
3
3,5
12,5
24
13
29