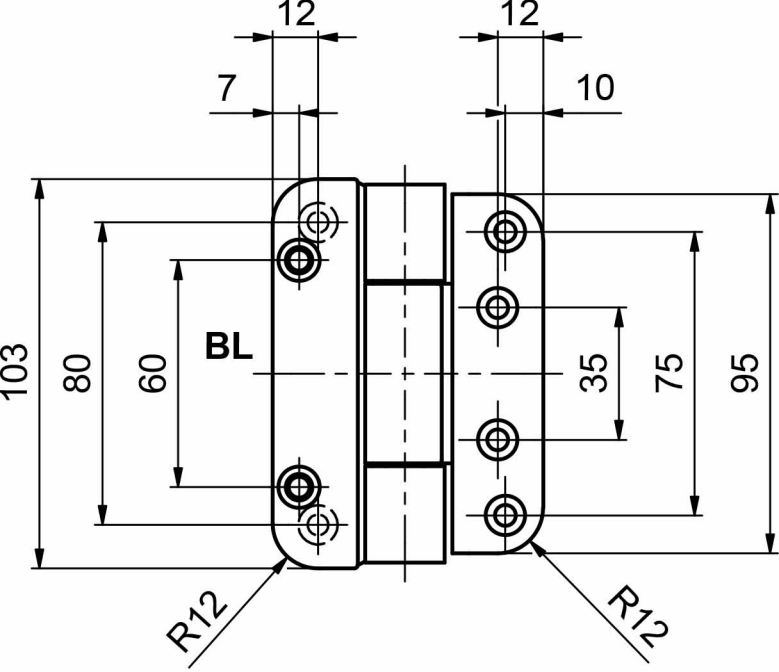
12
12
7
10
103
80
60
BL
35
75
95
R12
R12

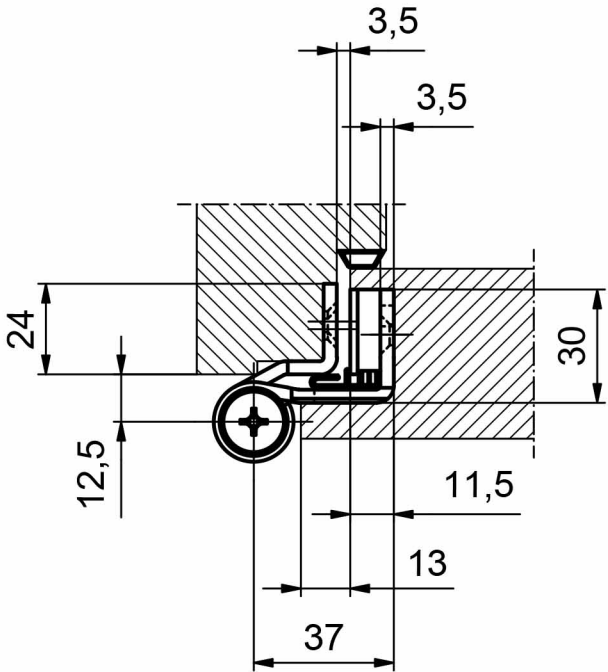
3,5
3,5
24
30
12,5
11,5
13
37