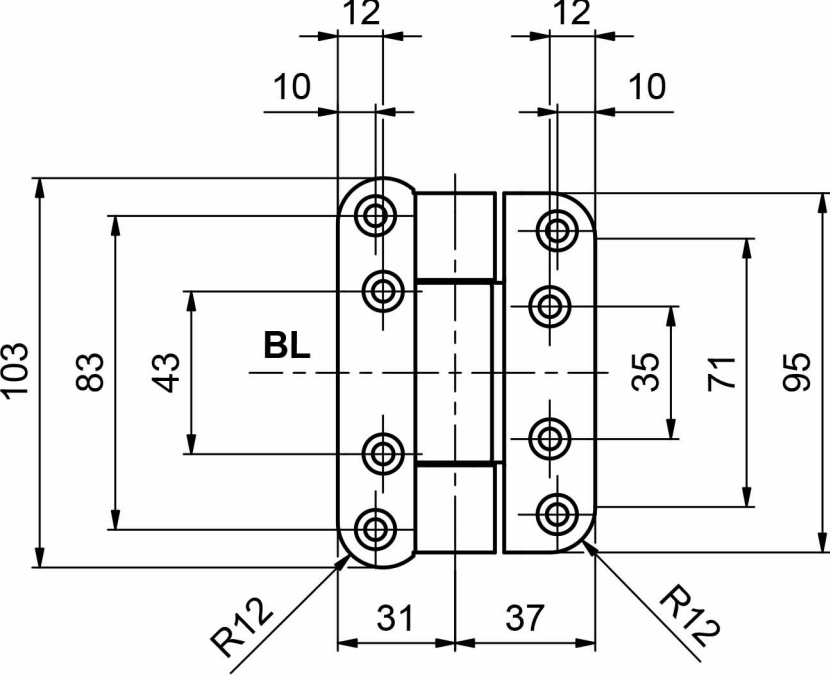
12
12
10
10
103
83
43
BL
35
71
95
R12
31
37
R12

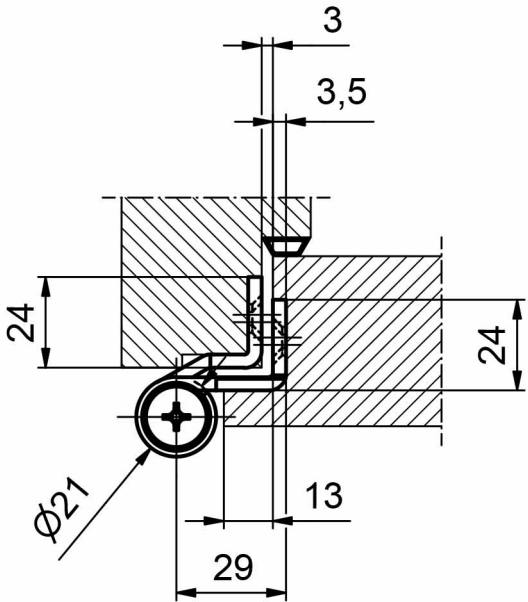
3
3,5
24
24
Ø21
13
29