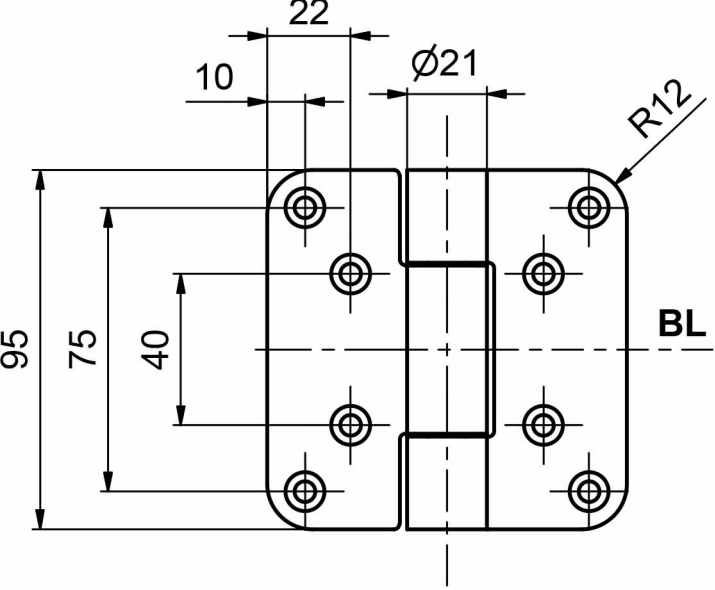
22
10
Ø21
R12
95
75
40
BL

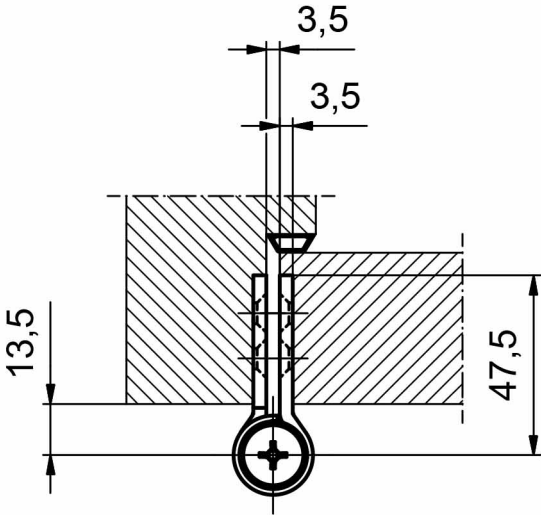
3,5
3,5
13,5
47,5