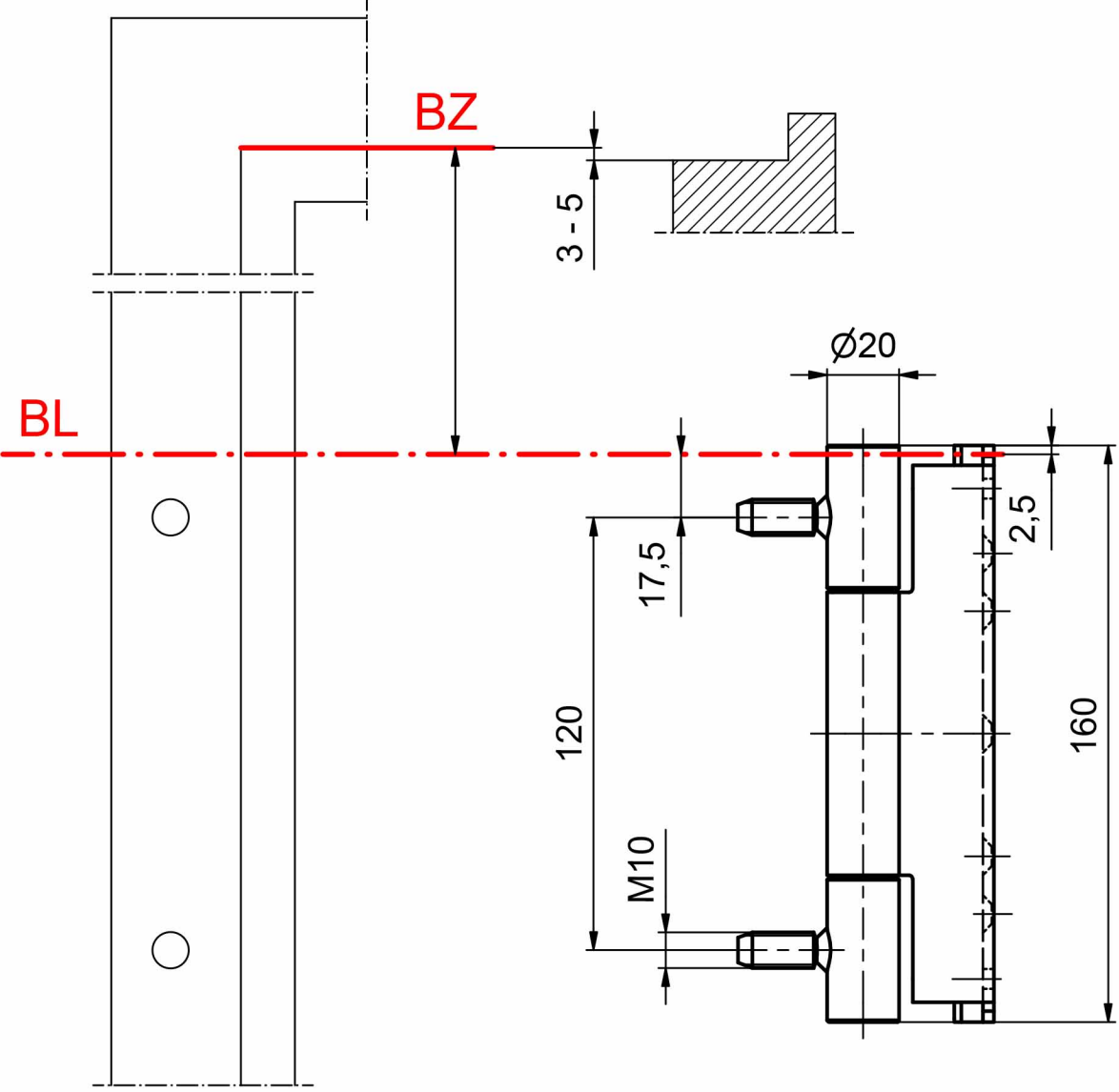
BZ
3 - 5
BL
Ø20
2,5
17,5
120
160
M10

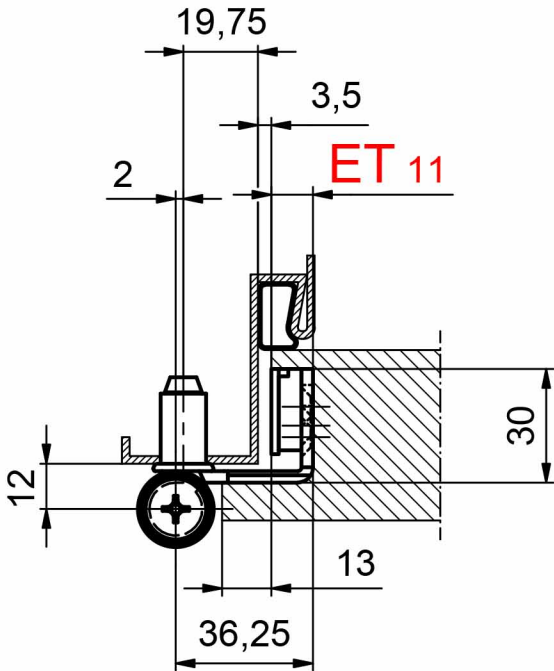
19,75
3,5
2
ET 11
30
12
13
36,25