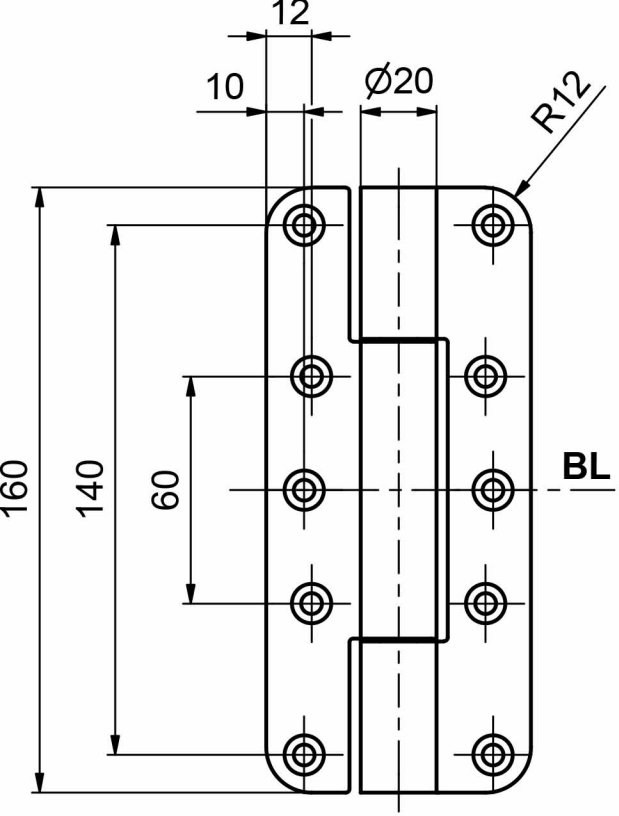
12
10
Ø20
R12
160
140
60
BL

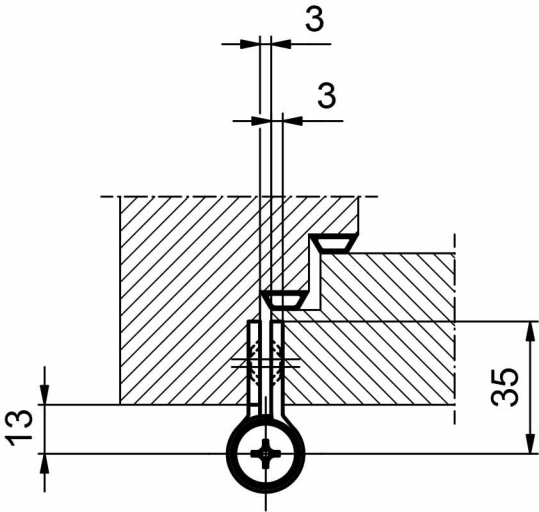
3
3
13
35