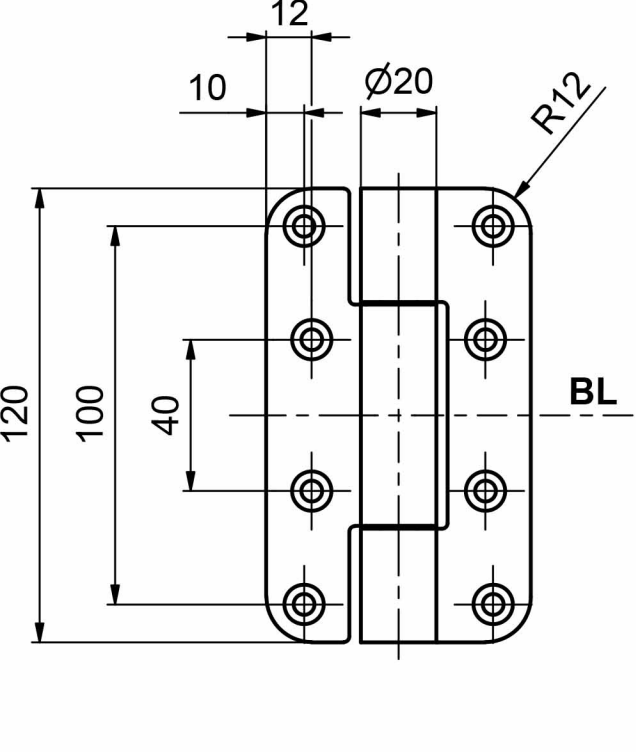
12
10
Ø20
R12
120
100
40
BL

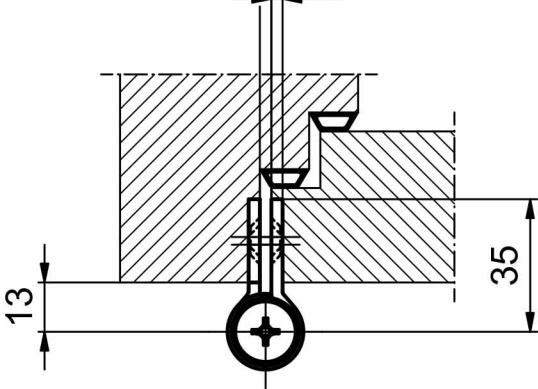
3
3
35
13