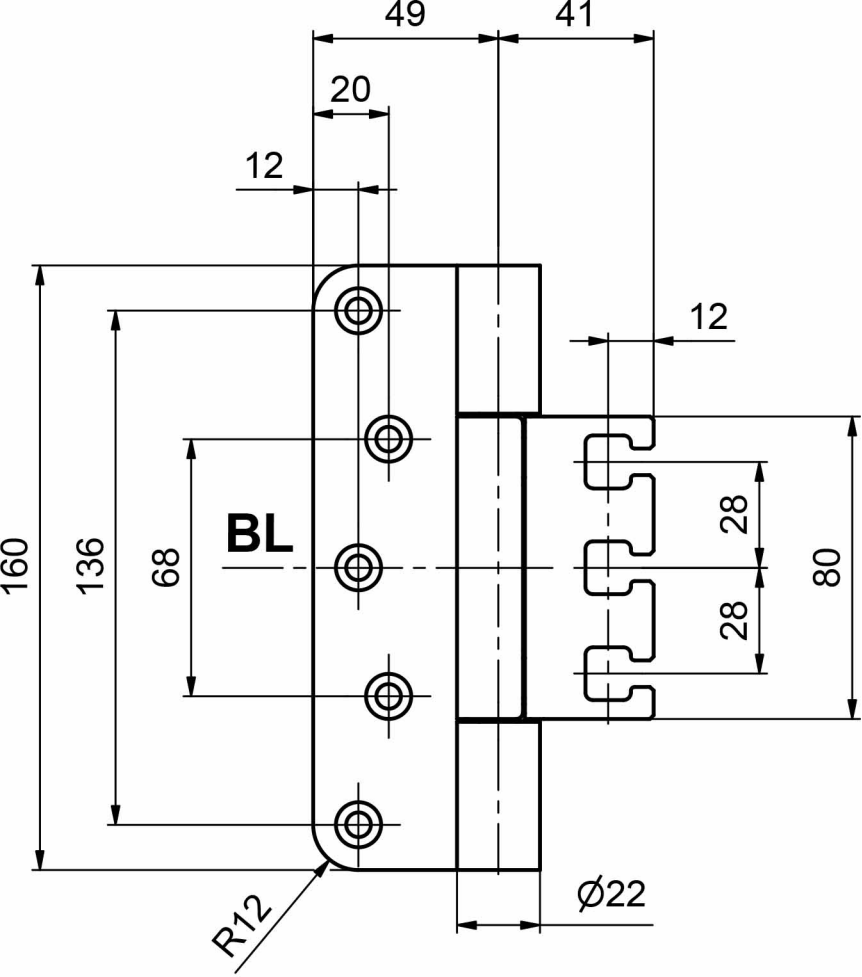
49
41
20
12
12
160
136
68
BL
28
28
80
R12
Ø22

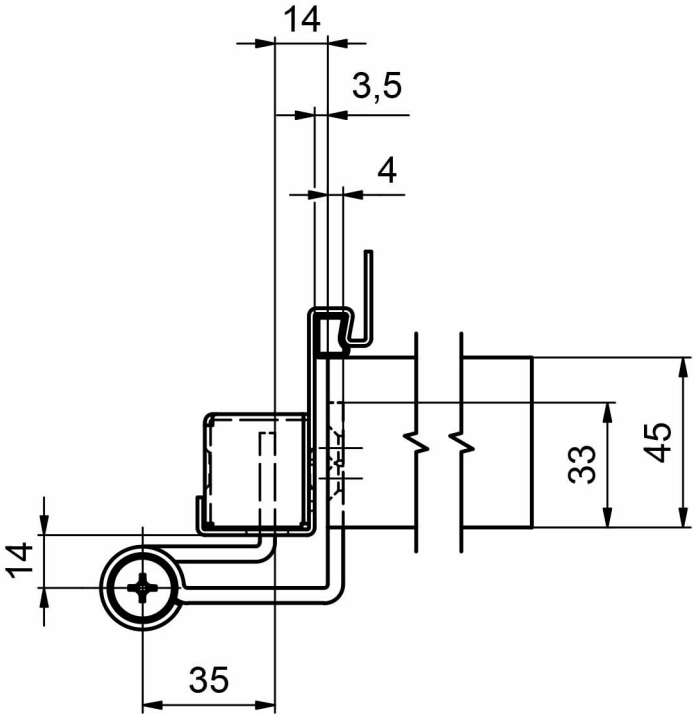
14
3,5
4
33
45
14
35