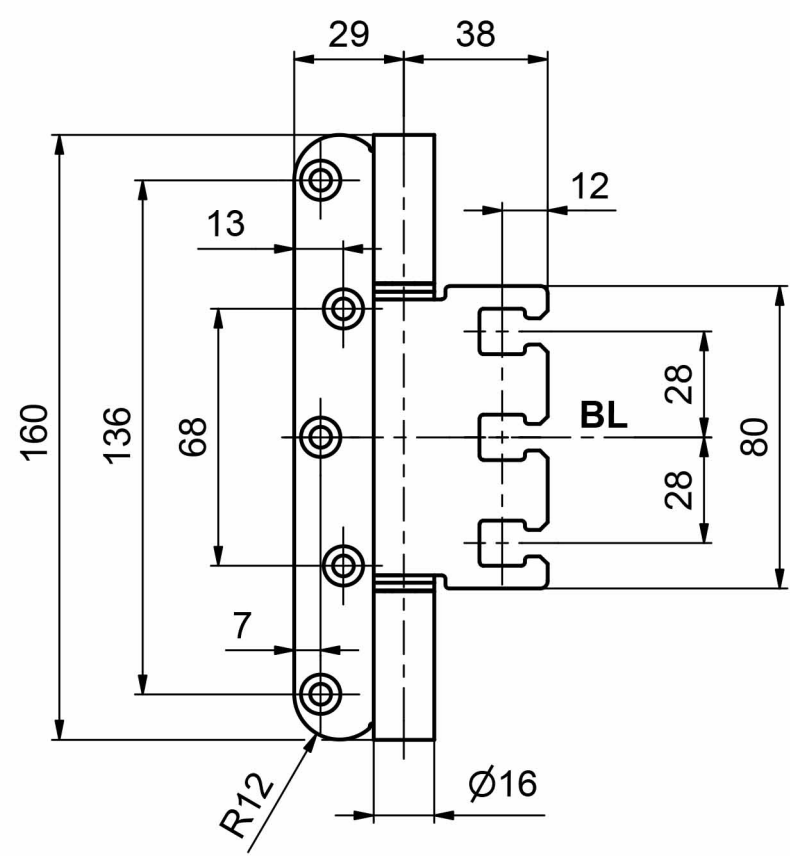
29
38
12
13
160
136
68
28
BL
80
28
7
R12
Ø16

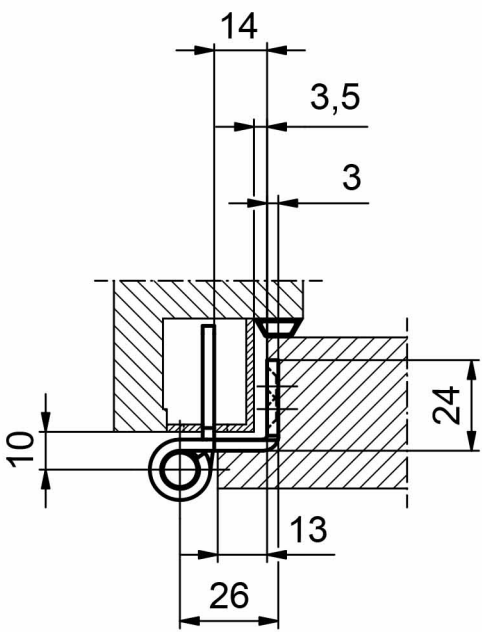
14
3,5
3
24
10
13
26