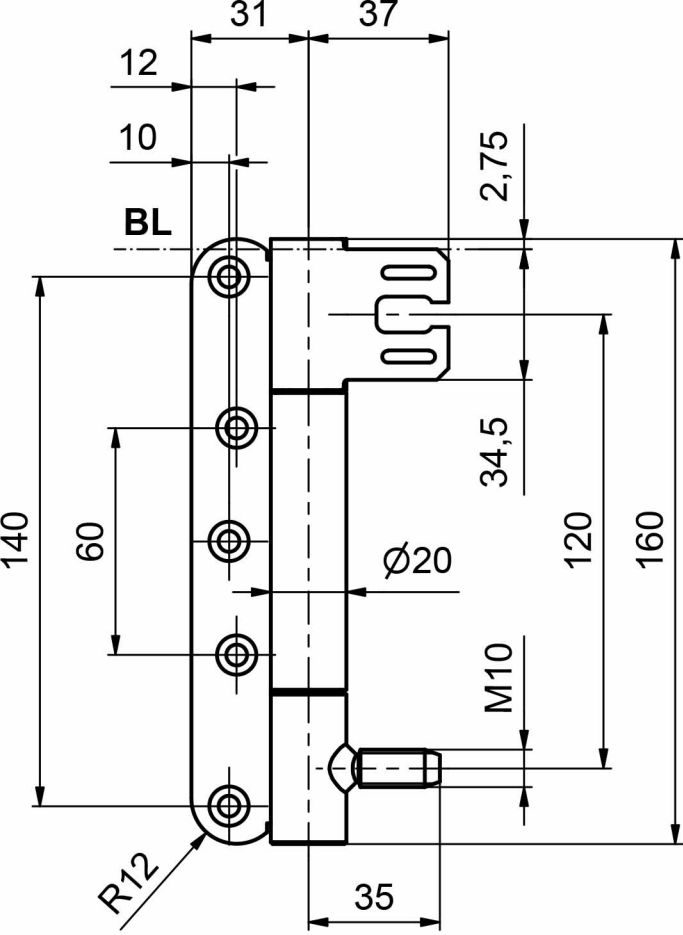
31
37
12
10
2,75
BL
34,5
140
60
120
160
Ø20
M10
R12
35

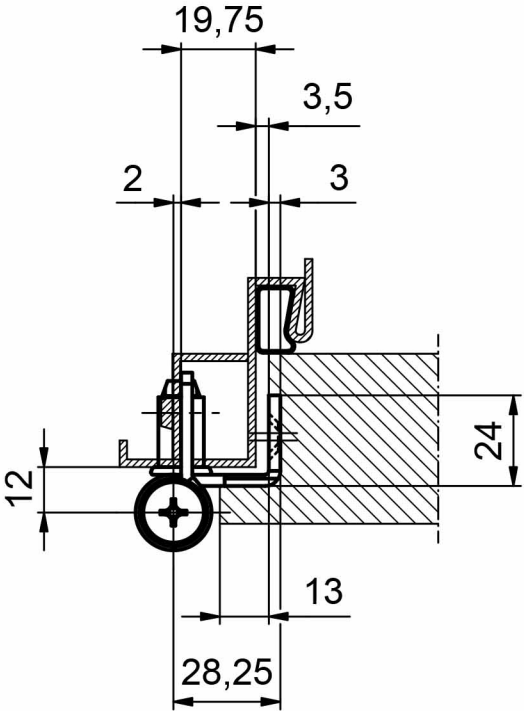
19,75
3,5
2
3
24
12
13
28,25