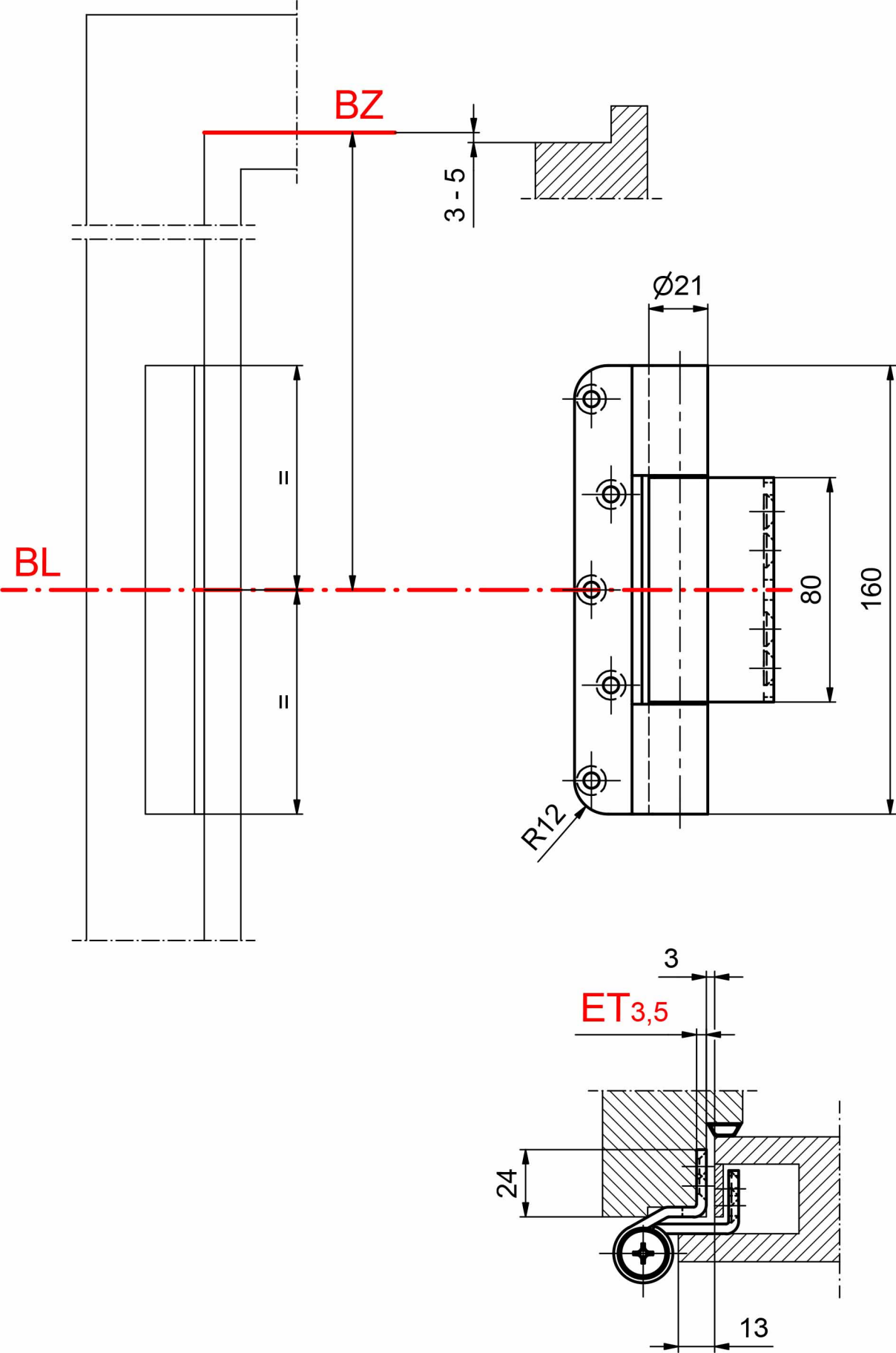
BZ
3 - 5
Ø21
BL
80
160
R12
3
ET3,5
24
13