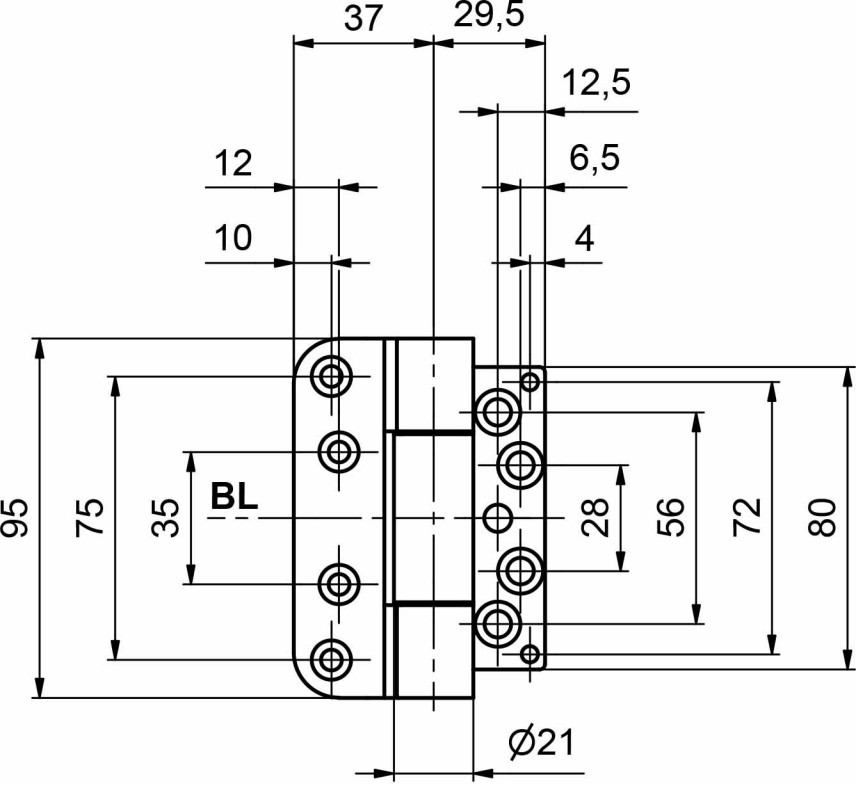
37
29,5
12,5
12
6,5
10
4
95
75
35
BL
28
56
72
80
Ø21

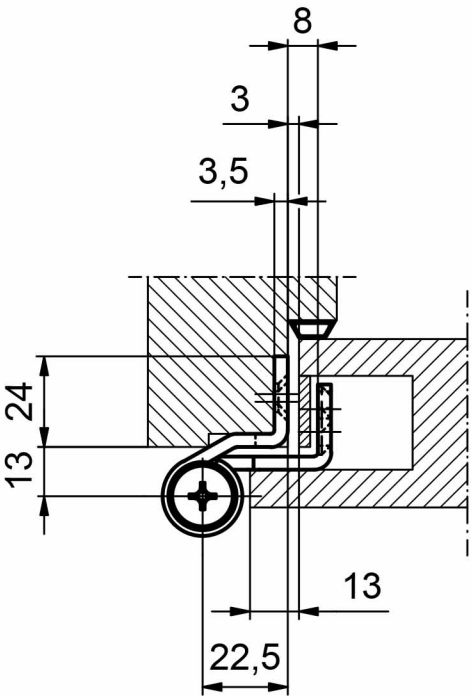
8
3
3,5
24
13
13
22,5