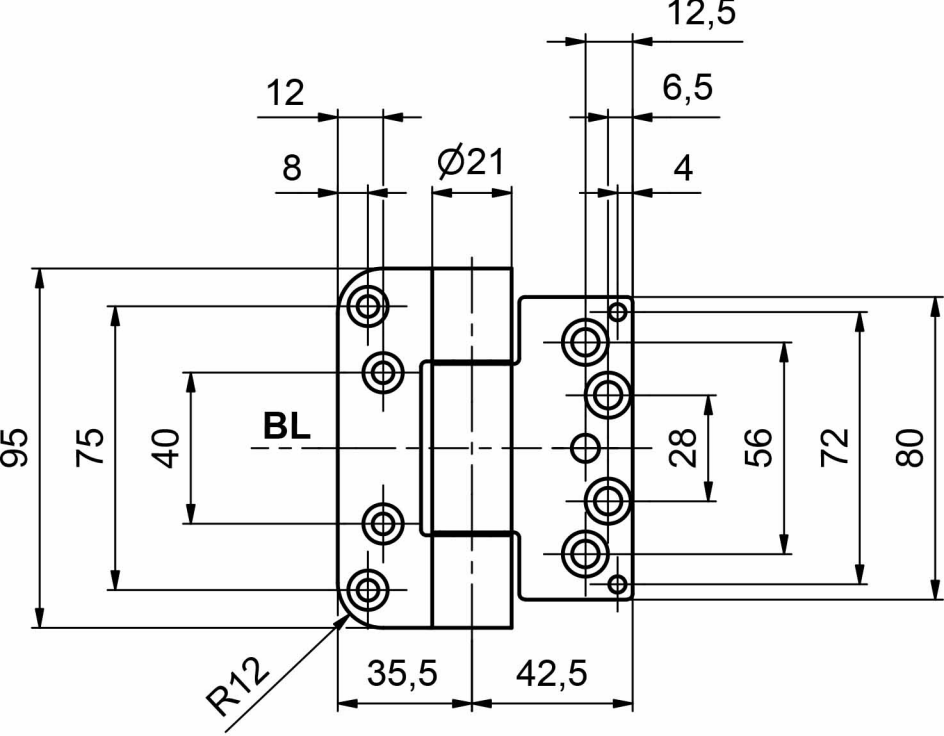
12,5
12
6,5
8
Ø21
4
95
75
40
BL
28
56
72
80
R12
35,5
42,5

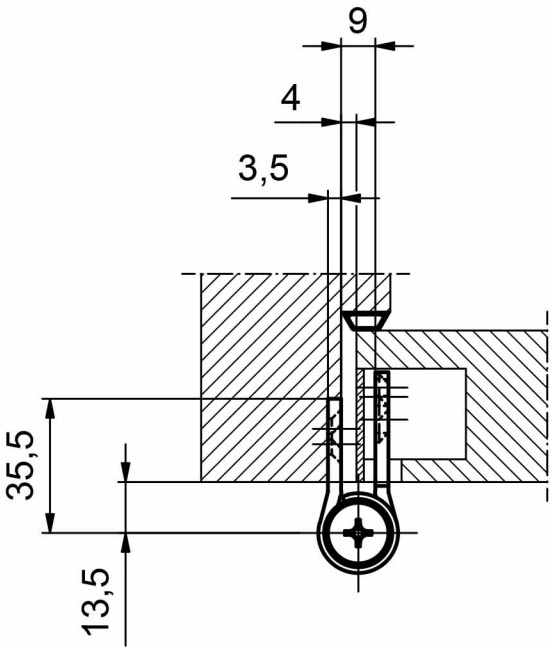
9
4
3,5
35,5
13,5