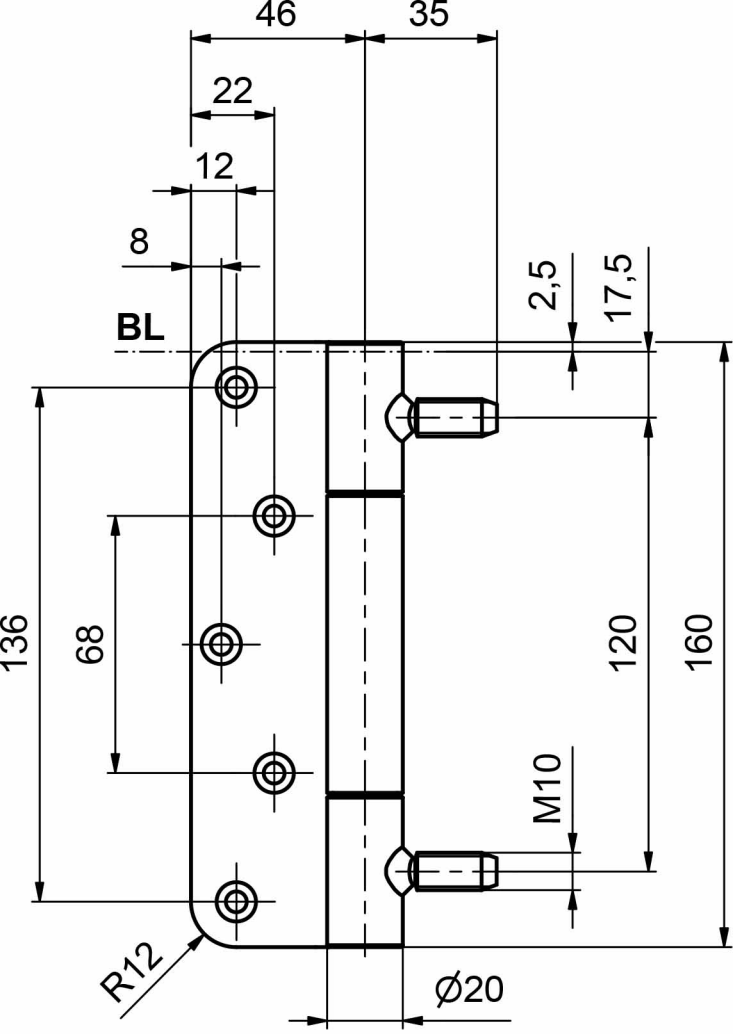
46
35
22
12
8
2,5
17,5
BL
136
68
120
160
M10
R12
Ø20

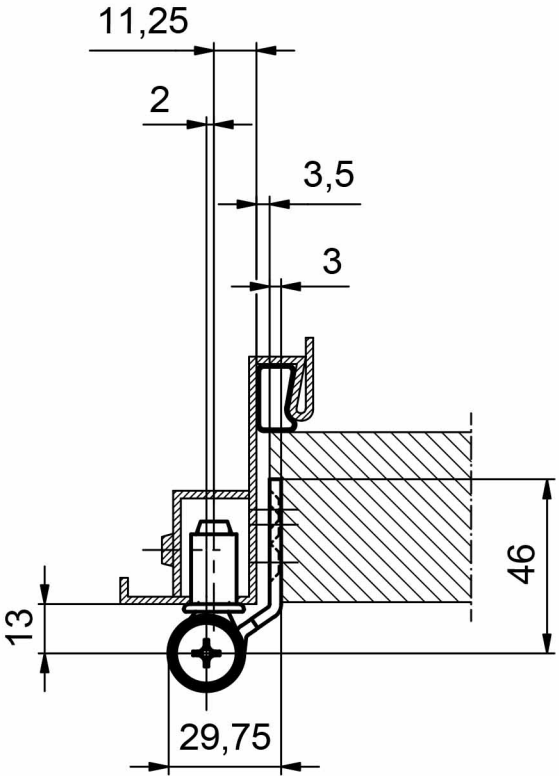
11,25
2
3,5
3
46
13
29,75