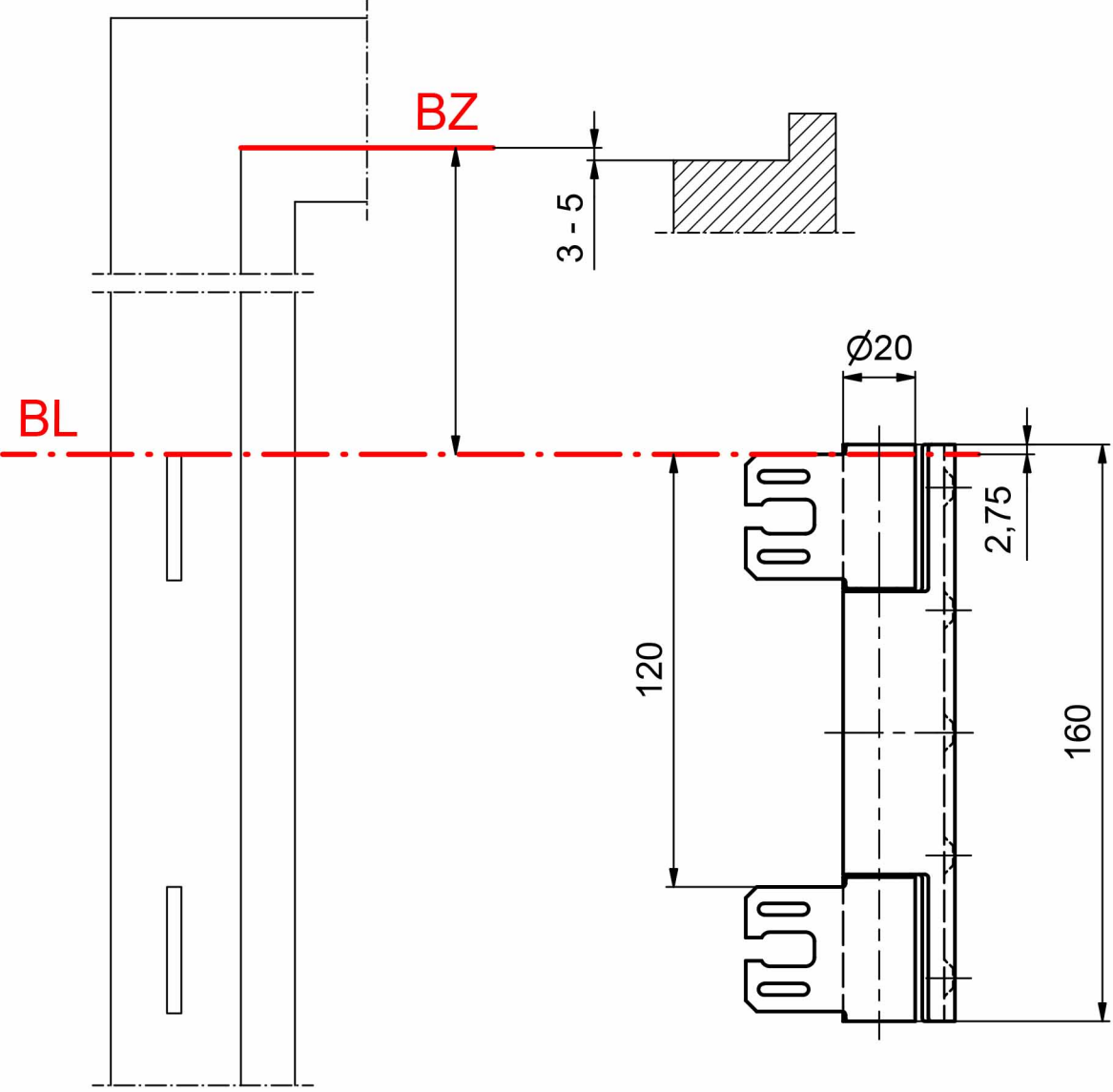
BZ
3 - 5
BL
Ø20
2,75
120
160

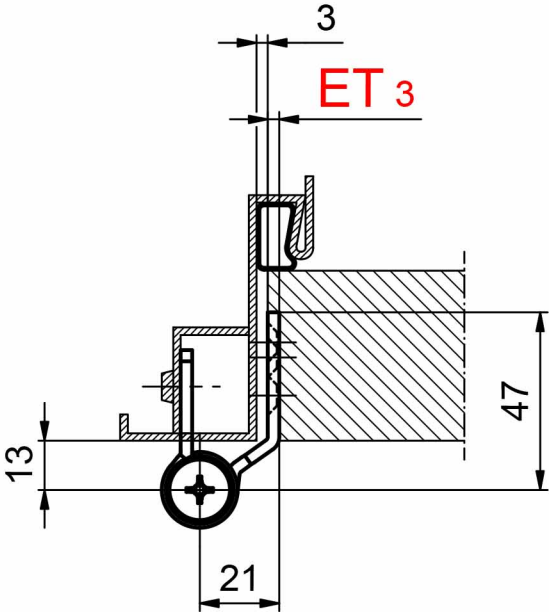
3
ET 3
47
13
21