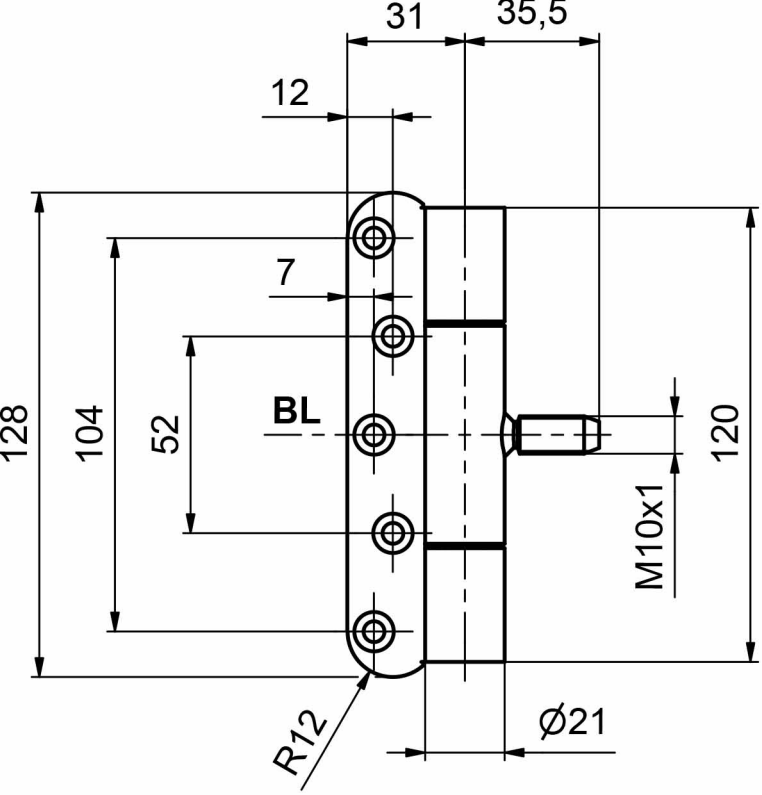
31
35,5
12
7
128
104
52
BL
120
M10x1
R12
Ø21

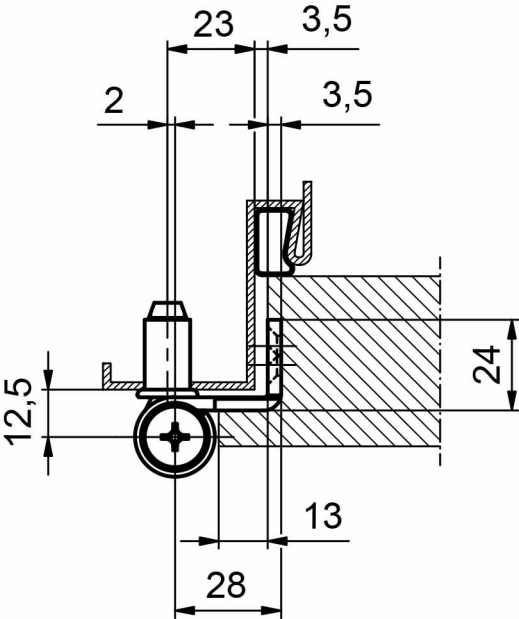
23
3,5
2
3,5
24
12,5
13
28