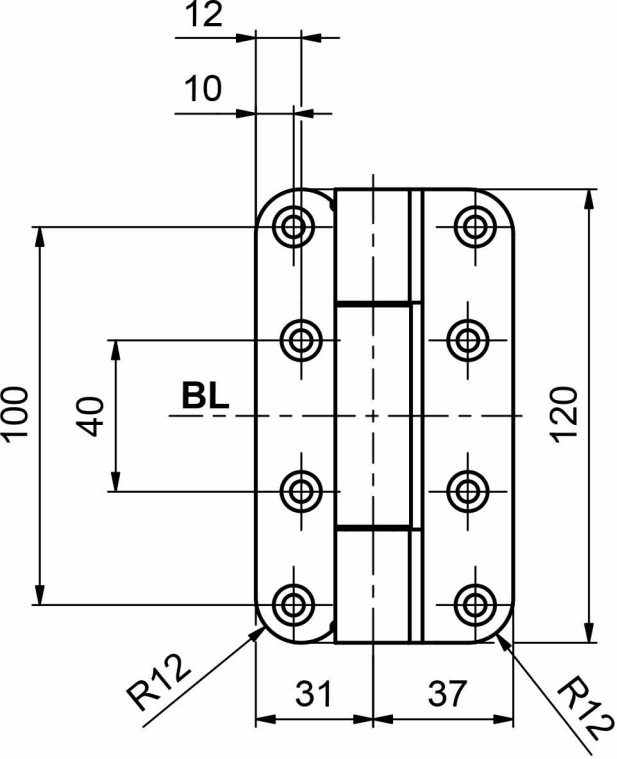
12
10
100
40
BL
120
R12
31
37
R12

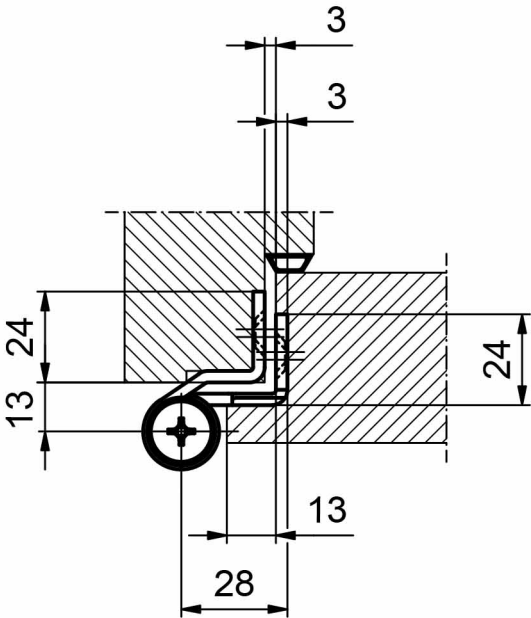
3
3
24
13
24
13
28