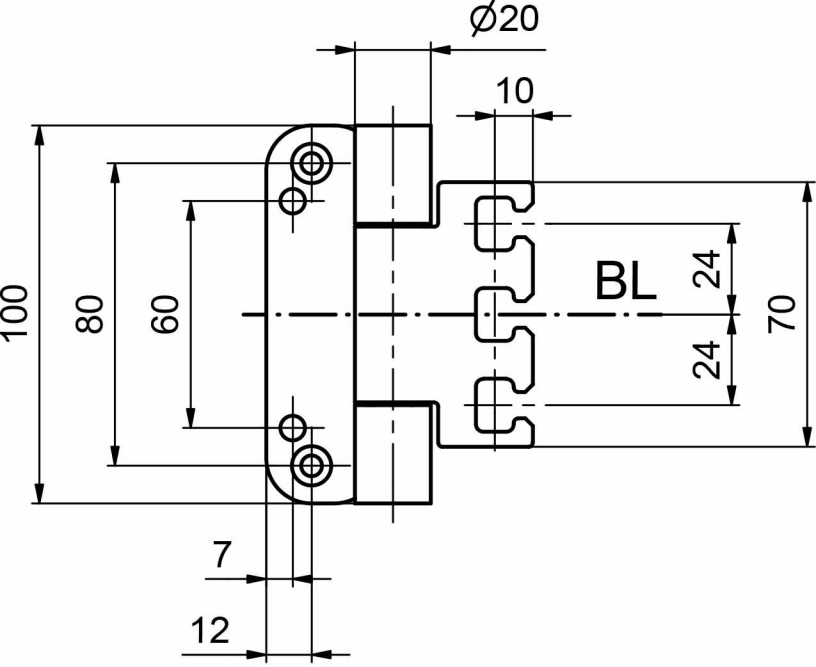
Ø20
10
100
80
60
BL
24
24
70
7
12

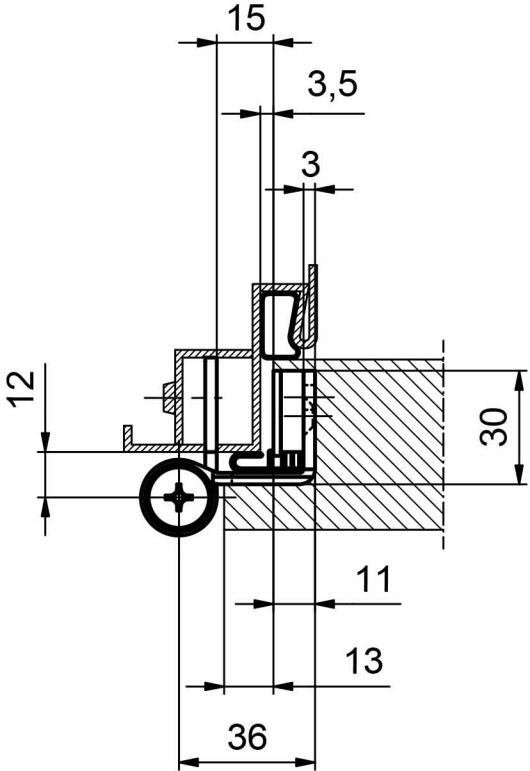
15
3,5
3
12
30
11
13
36