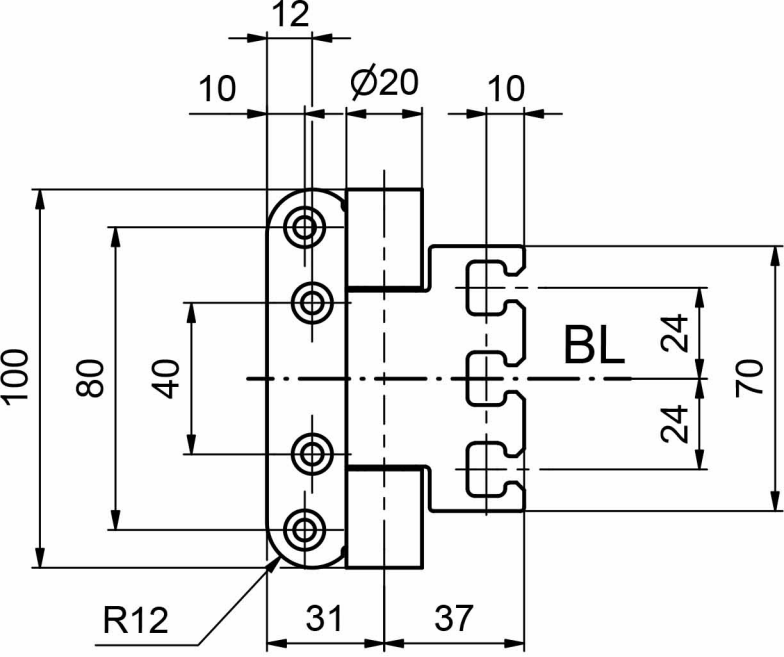
12
10
Ø20
10
100
80
40
BL
24
24
70
R12
31
37

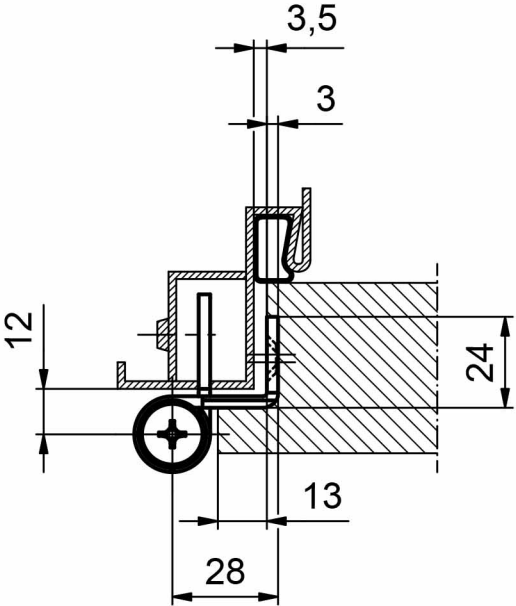
3,5
3
12
24
13
28