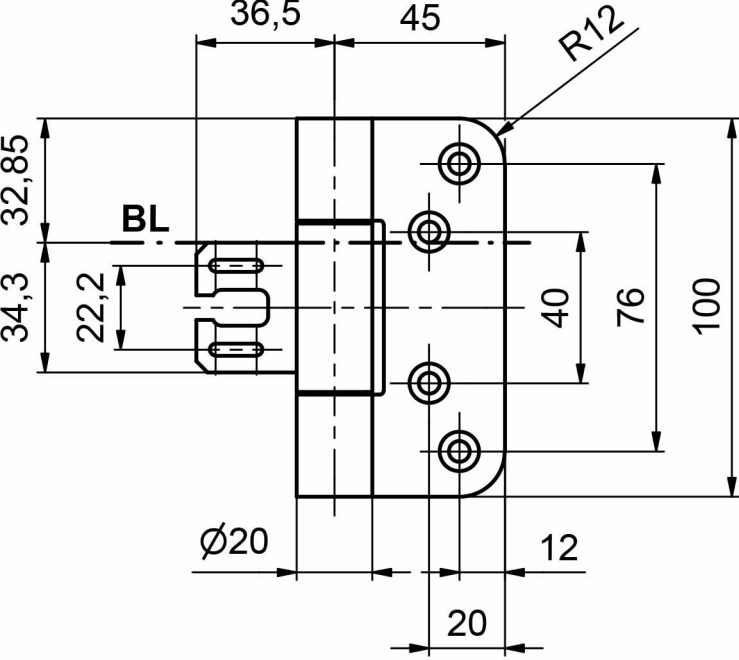
36,5
45
R12
32,85
BL
34,3
22,2
40
76
100
Ø20
12
20

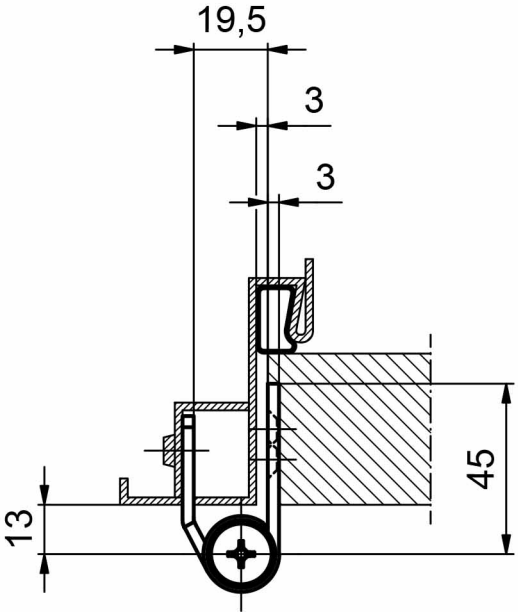
19,5
3
3
45
13