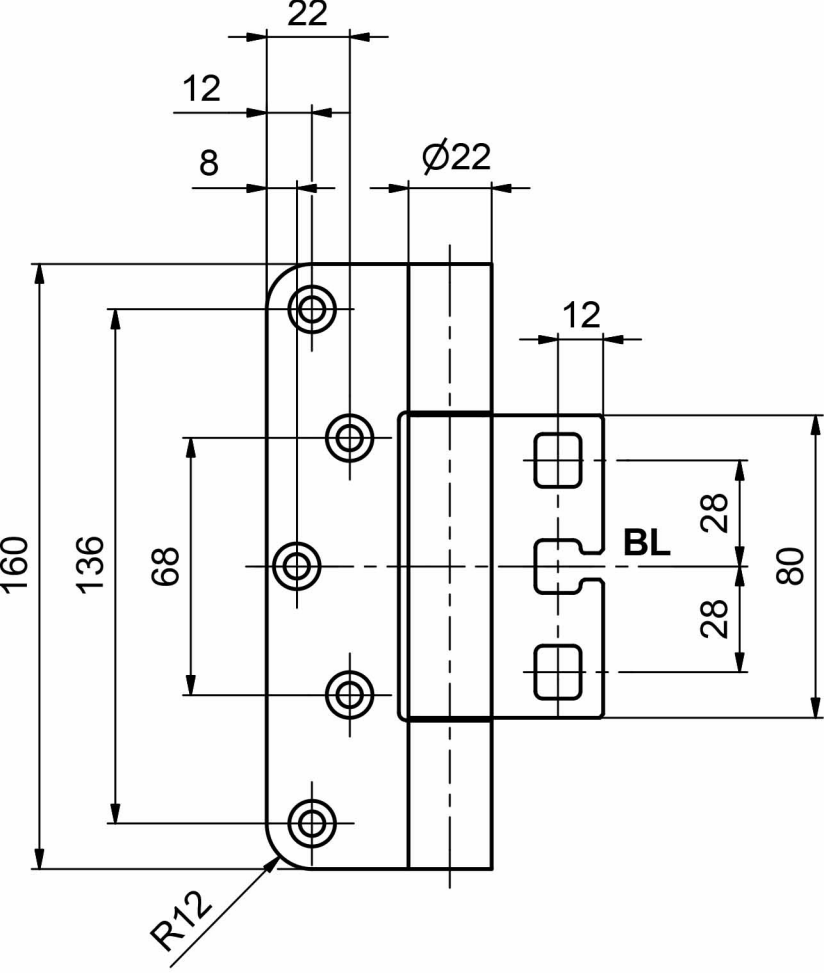
22
12
8
Ø22
12
160
136
68
28
BL
80
28
R12

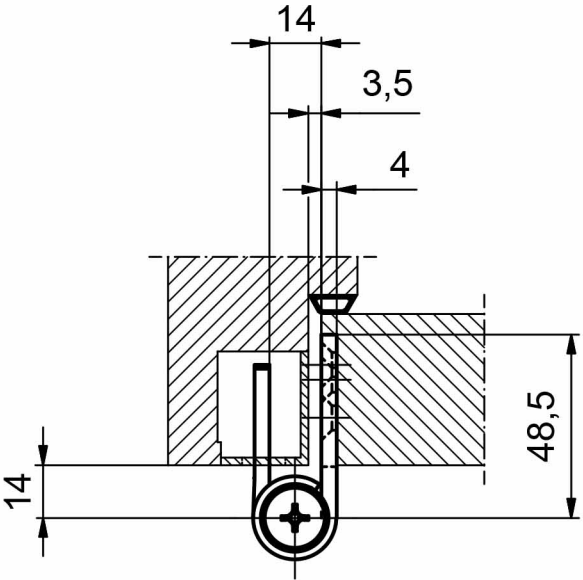
14
3,5
4
48,5
14