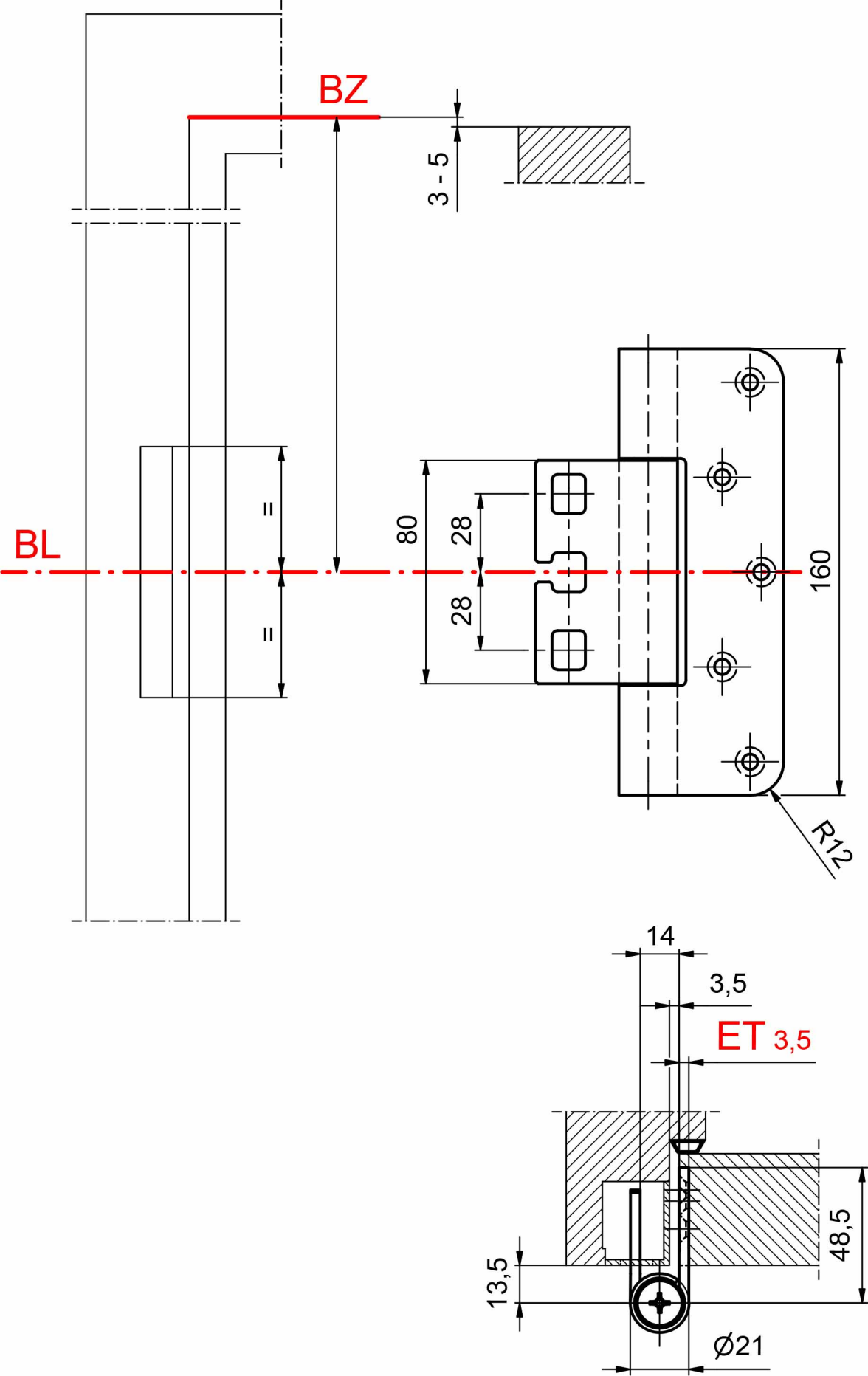
BZ
3 - 5
BL
=
=
80
28
28
160
R12
14
3,5
ET 3,5
48,5
13,5
Ø21