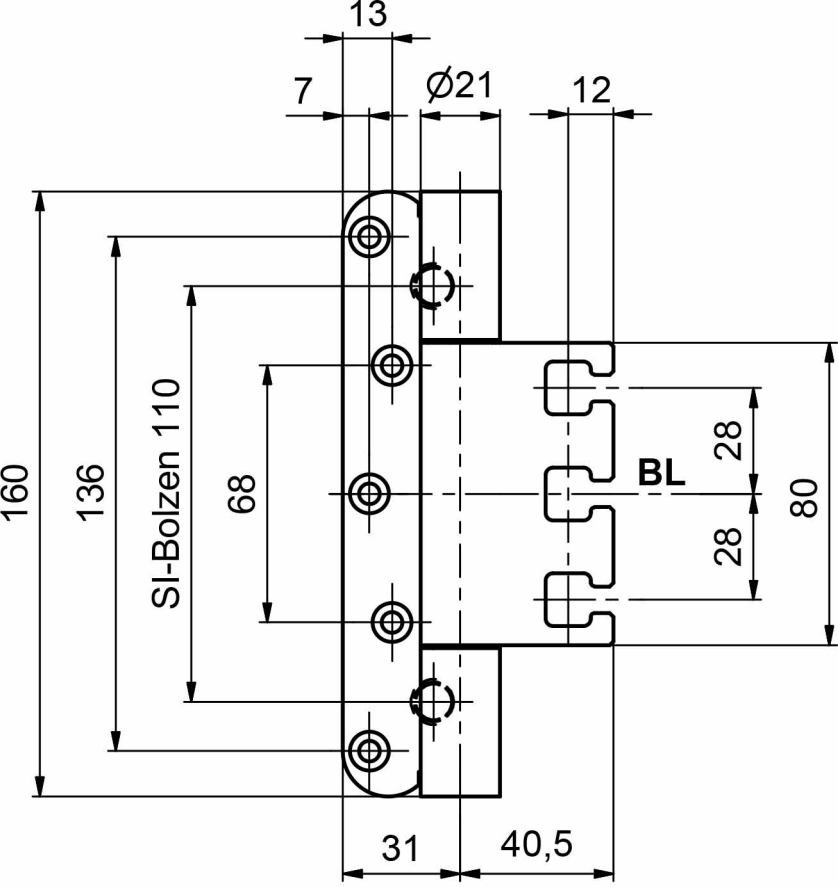
13
7
Ø21
12
160
136
SI-Bolzen 110
68
28
BL
28
80
31
40,5

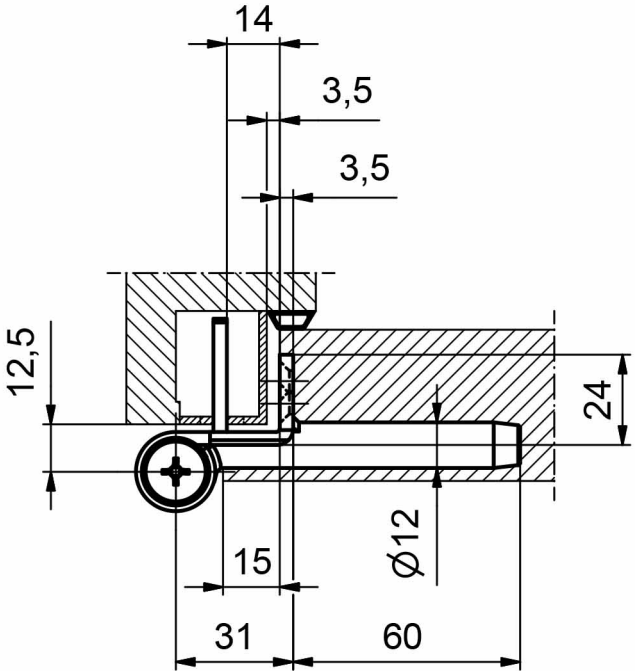
14
3,5
3,5
12,5
24
Ø12
15
31
60