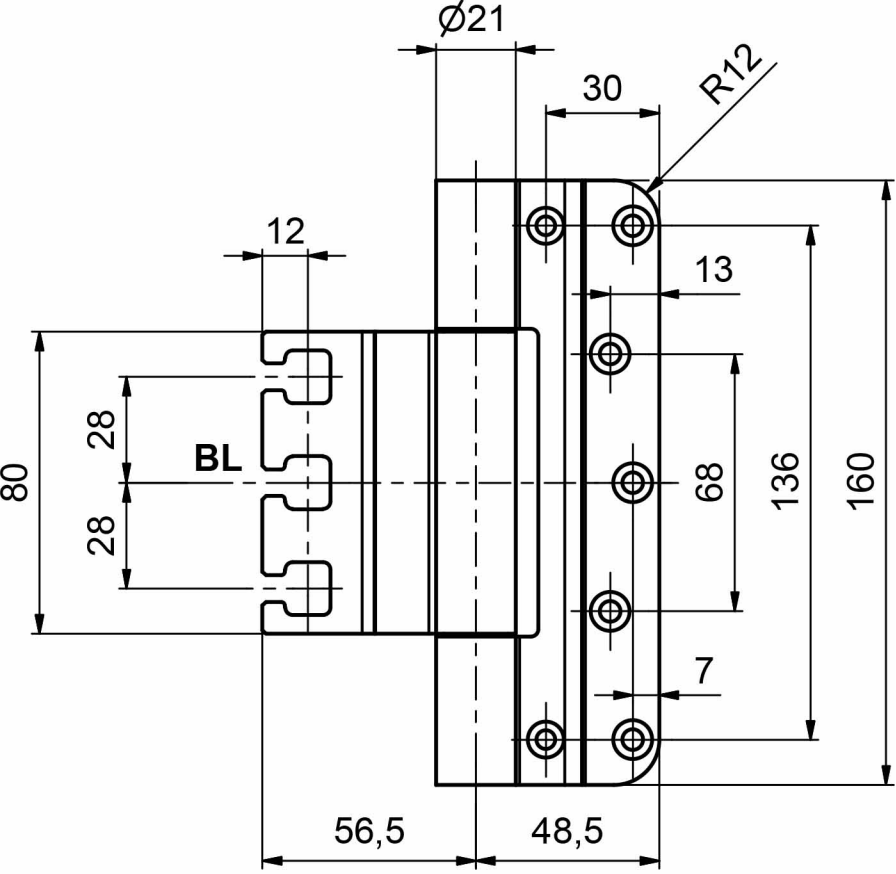
Ø21
30
R12
12
13
80
28
BL
28
68
136
160
7
56,5
48,5

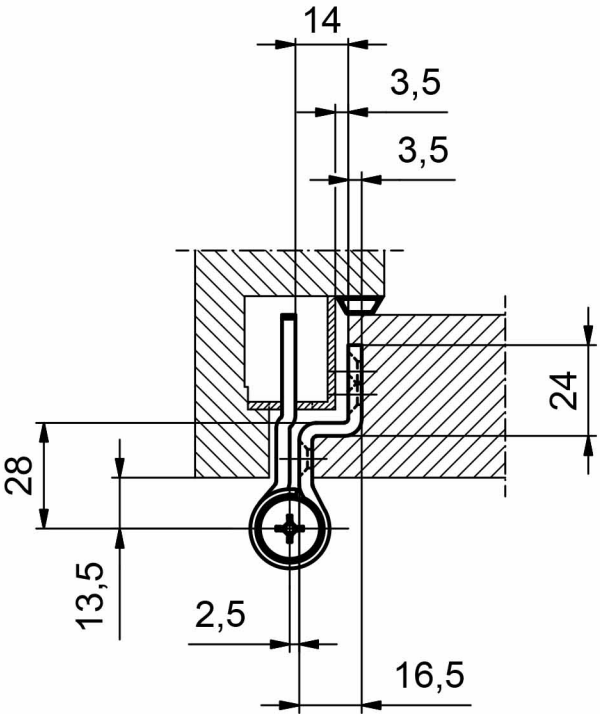
14
3,5
3,5
24
28
13,5
2,5
16,5