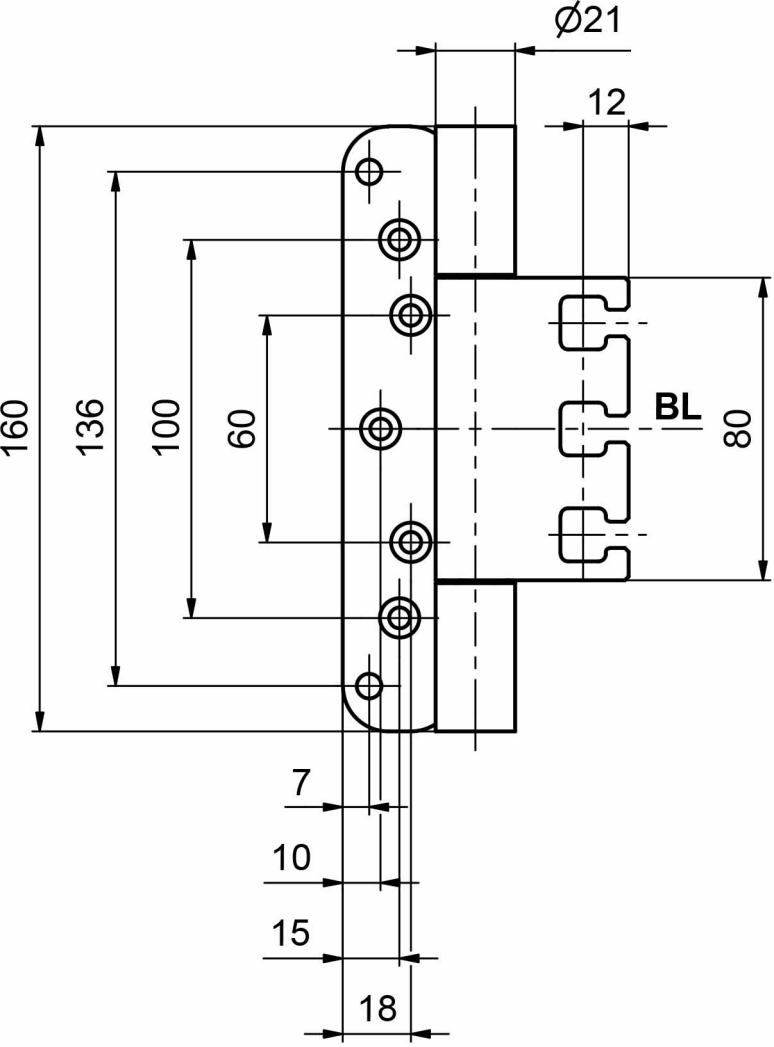
Ø21
12
160
136
100
60
BL
80
7
10
15
18

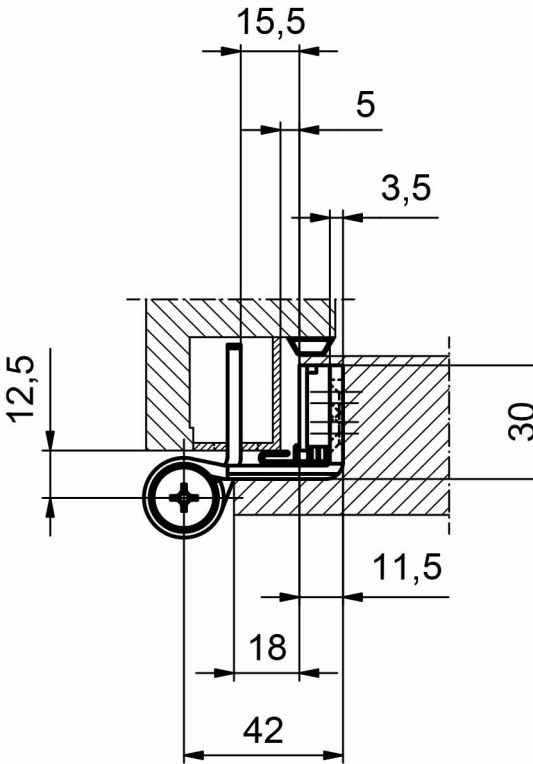
15,5
5
3,5
12,5
30
11,5
18
42