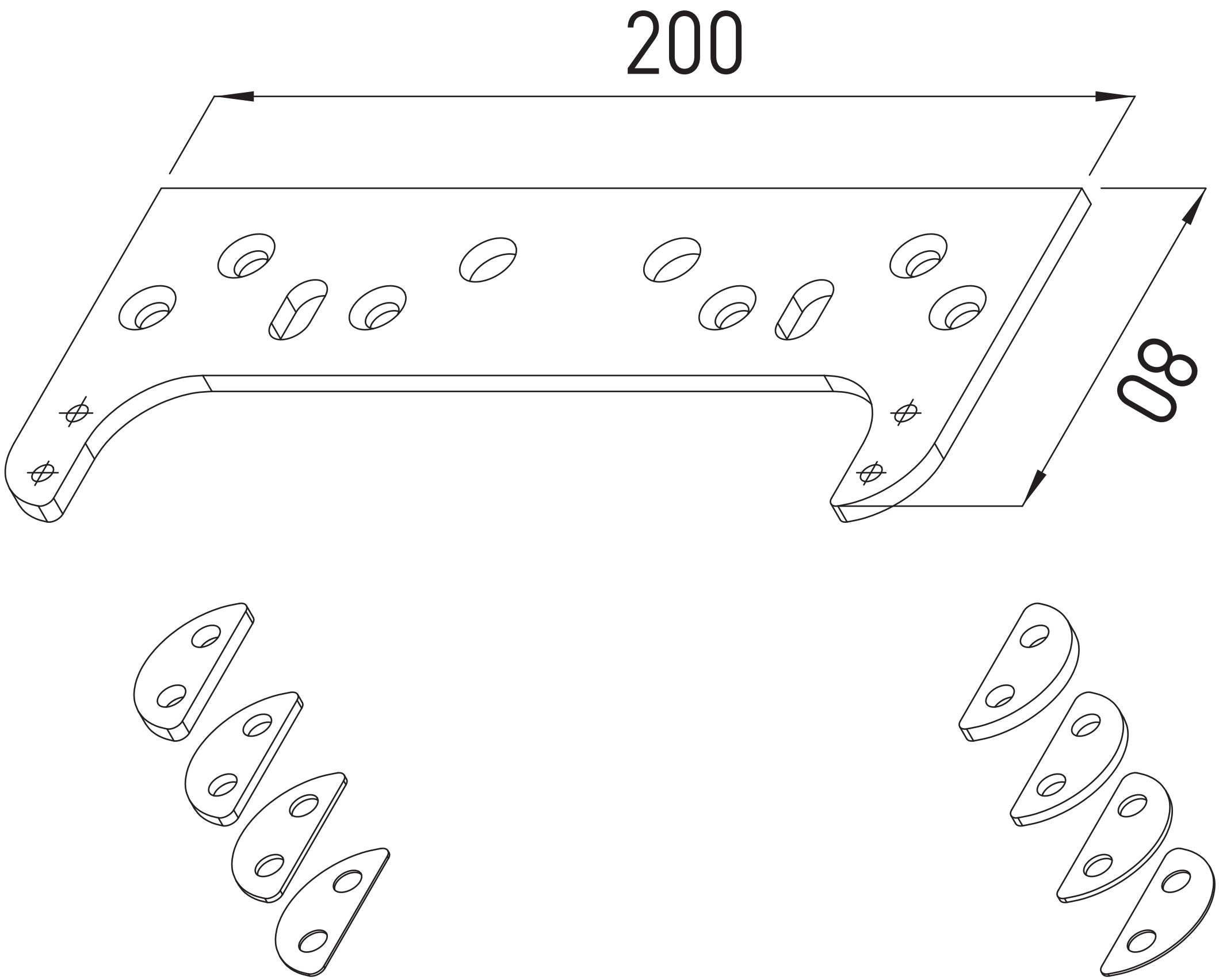
200
80