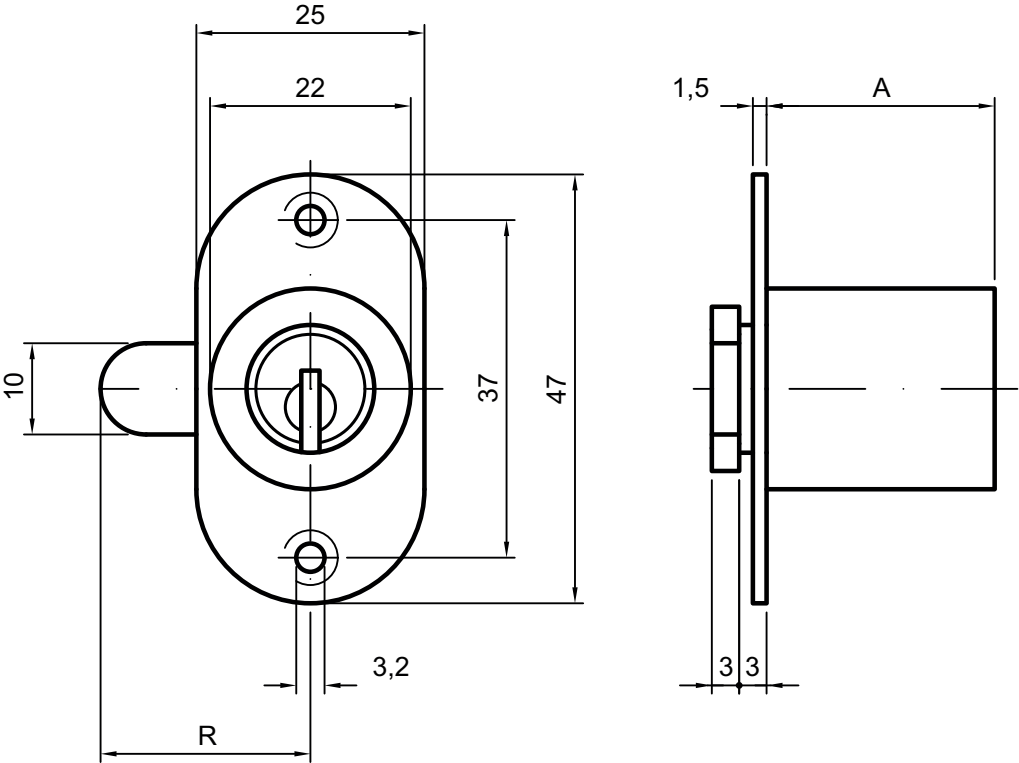
25
22
10
37
47
3,2
R
1,5
A
3
3