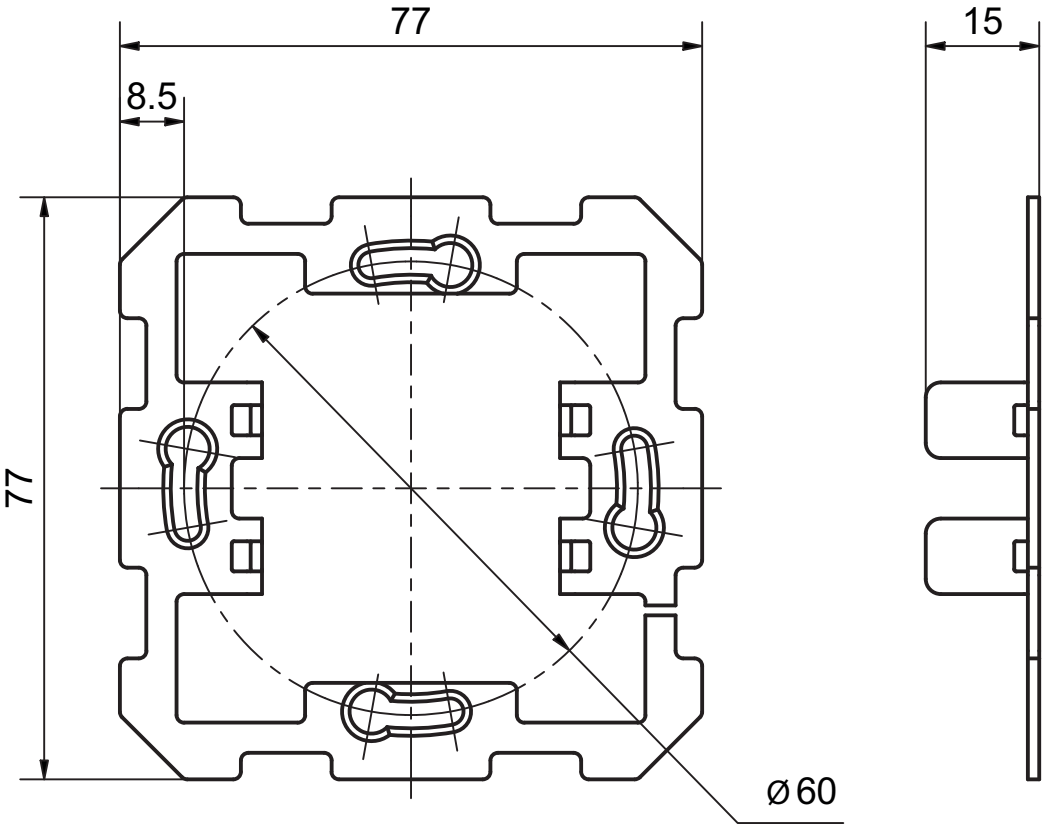
77
8.5
77
15
ø 60