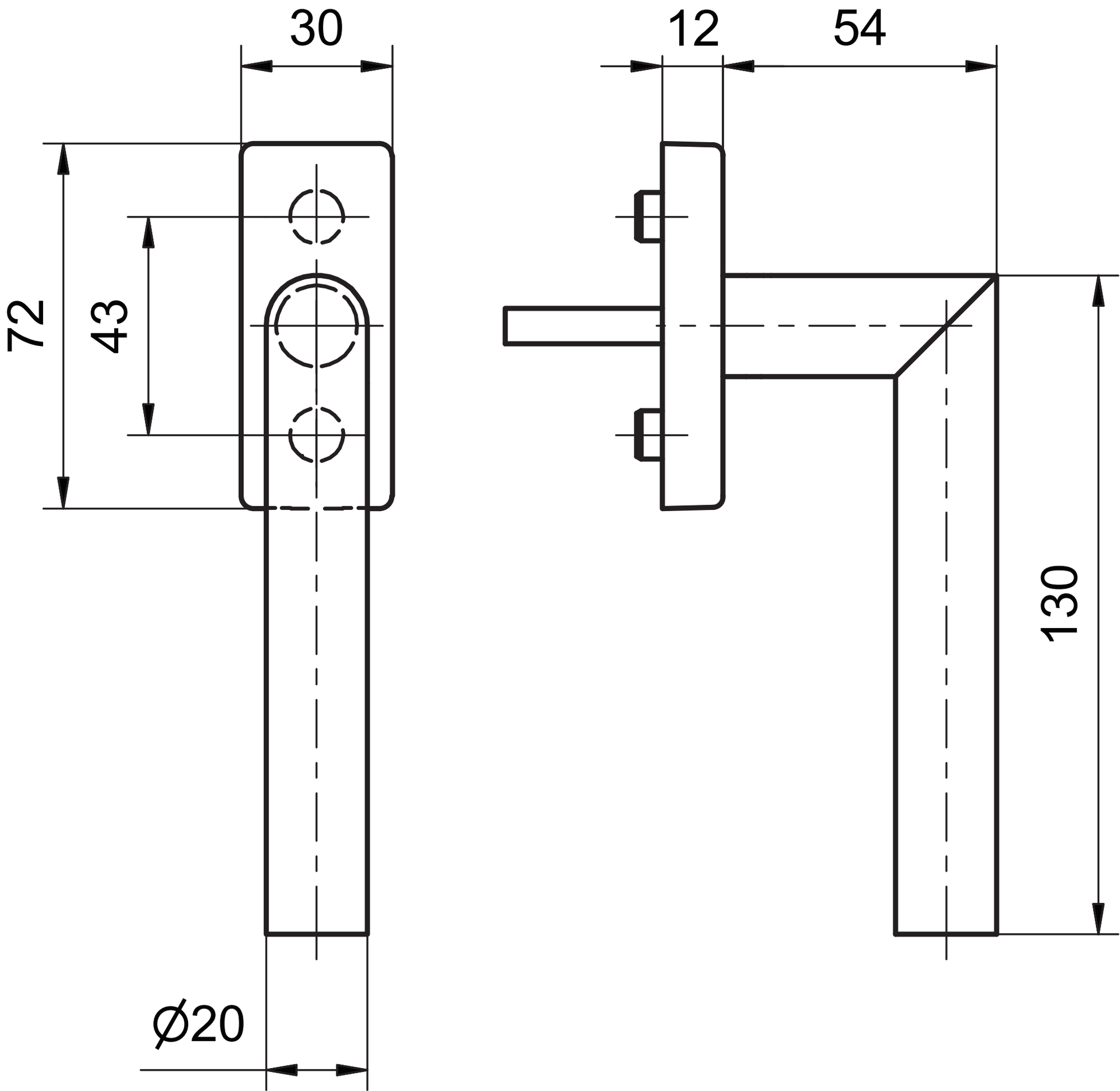
30
12
54
72
43
130
Ø20