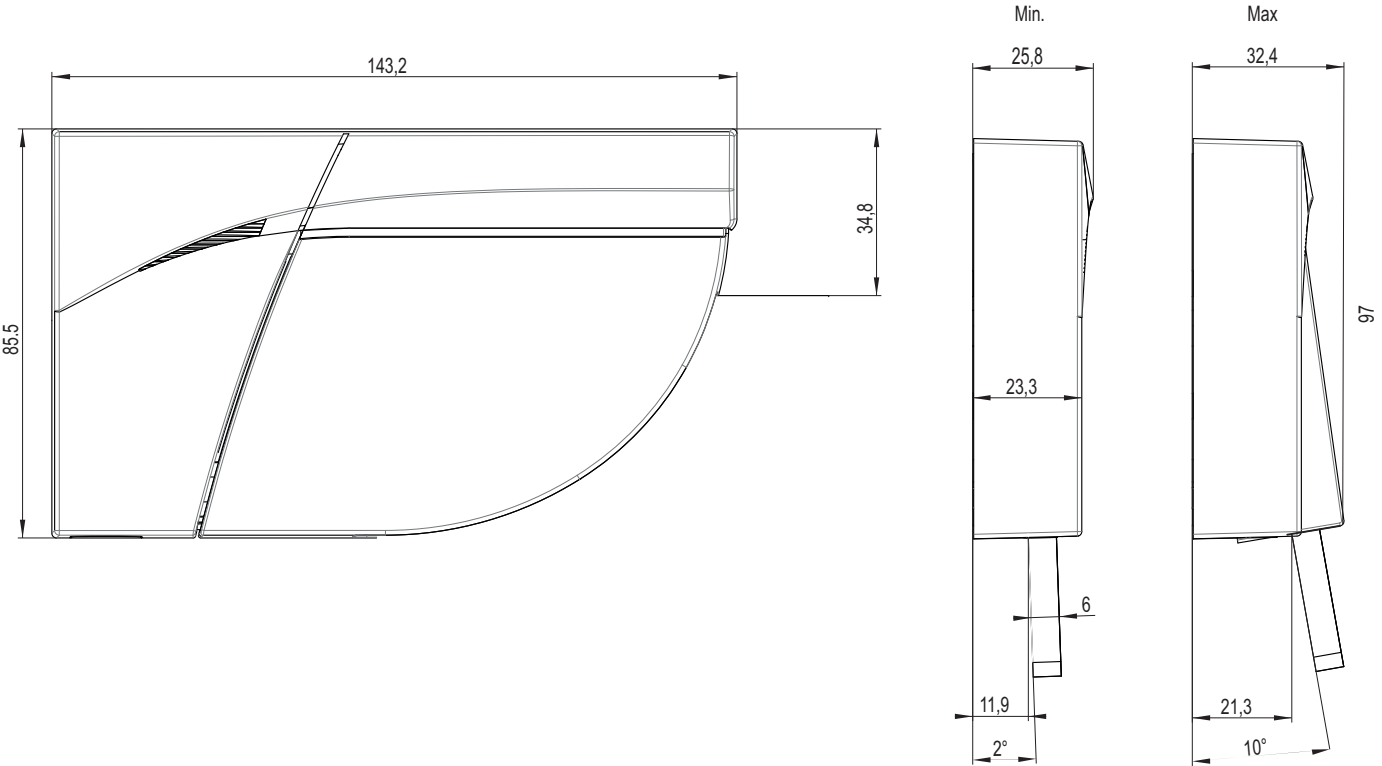
143,2
85,5
34,8
Min.
Max
25,8
32,4
97
23,3
6
11,9
2°
21,3
10°